修　繕　仕　様　書

1.　件　　名　市川市立若宮小学校外１校バリアフリー改修修繕

2.　施行場所　市川市若宮３丁目５４番１０号外１箇所

学校名	施工場所
市川市立若宮小学校	市川市若宮３丁目５４番１０号
市川市立北方小学校	市川市北方町４丁目１３５６番地の１

3.　施行期間　令和７年１２月５日　から　令和８年３月６日　まで

4.　修繕内容　校舎内外部の段差解消及び階段手摺設置を行うもの

・外部スロープ新設　一式
・内部スロープ新設　一式
・階段手摺新設　一式
・その他これらに伴う作業一式　一式

［工程関係］

5.　作業時間は、原則午前８時半から午後５時までとするが、工程上やむを得ない場合は、学校側と協議し、調整しなければならない。

6.　主たる騒音の出る修繕は、学校運営に支障のない日に行うこととするが、やむを得ない場合は学校側と協議し、日時を調整しなければならない。

［安全対策関係］

7.　学校施設であり、児童・生徒、職員等が居ながらの施工であることに配慮し、児童等の安全対策に十分配慮しなければならない。

8.　資機材の搬出入時においては、誘導などを行い、十分な安全対策を講じなければならない。

［施工関係］

9.　受注者は、施工前・施工後の状況が対照できるように写真撮影しなければならない。
また、施工後外部から明視できなくなる箇所については、施工状況が明確に確認できるように撮影しなければならない。

10.　受注者は、施工材料等の品質管理を行わなければならない。

11. 受注者は、施工現場において発生した物件を取りまとめて保管し、その処理については監督職員の指示を受けなくてはならない。
12. 受注者は、常に安全対策に留意し、労働安全衛生規則等に定める現場管理を行うと共に、その他の関係法令に対しても十分留意し、事故の未然防止に努めなければならない。
13. 受注者の判断において、施工現場が危険なため立ち入りを禁止する必要がある場合は、予め監督職員の承諾を受け、その区域を適切に防護すると共に、立ち入り禁止標示の処理を講じなければならない。
14. 前各号に定める場合の他、施工中は必要に応じて監督職員が指示する現場管理を行わなければならない。
15. 本契約の施工において疑義が生じた場合には、双方協議のうえ履行すること。
16. 受注者は、作業の実施にあたり、第三者に損害を及ぼしたときは、その損害を賠償するものとする。

［情報セキュリティ対策関係］

17. 受託者（受注者）は、作業を実施するに当たり、情報セキュリティの取扱いについては、契約約款別記「情報セキュリティ取扱特記事項」を遵守しなければならない。

［提出書類関係］

18. 提出書類については、以下の通り、監督職員と協議の上、作成し、提出すること。

・実施工程表

・施工図、製作図

・出荷証明書及び納品書

・保証書

・施工記録写真

・施工完成写真

・組織表

・建設廃棄物処理委託契約書及び産業廃棄物管理票（マニュフェスト）

案内図　S=1/5000

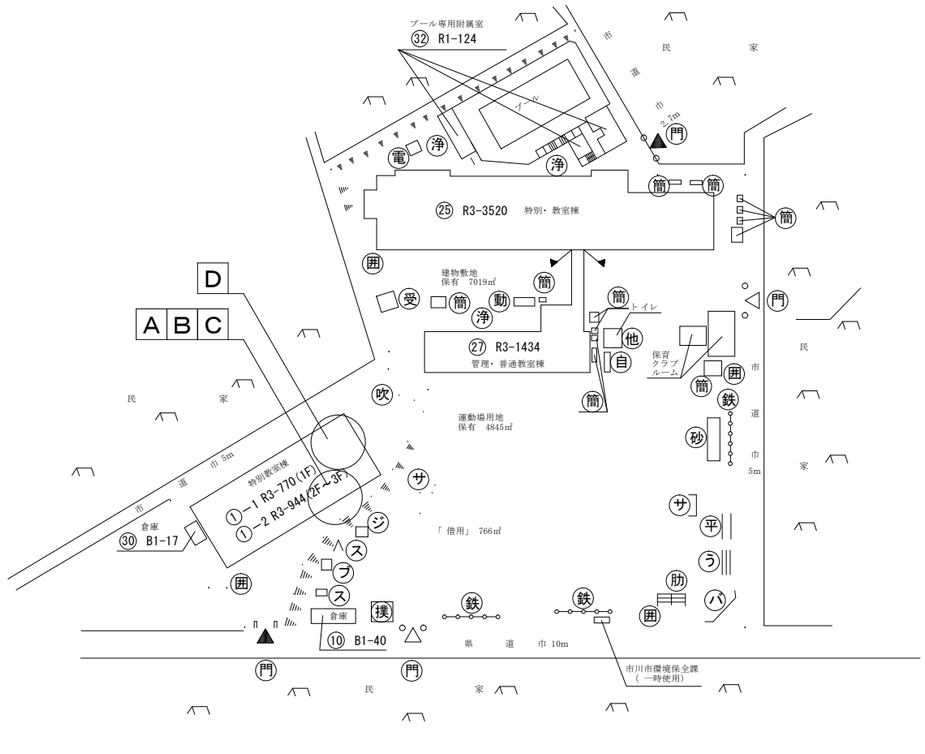

配置図　S=1/1500

本修繕は、市川市立若宮小学校のバリアフリー改修を行うものです。

	No	項　目	規　格	仕　様
改修内容	A	ブロック組立式スロープ①	W=1,250 D=1,250 H=108～115	ﾌﾗｯﾄﾀｲﾙ、高さ調整用ｱｼﾞｬｽﾀｰ、ﾀｲﾙ間固定用ﾛｯｸ、床ｱﾝｶｰ固定
	B	ブロック組立式スロープ②	W=1,250 D=1,250 H=110～115	ﾌﾗｯﾄﾀｲﾙ、高さ調整用ｱｼﾞｬｽﾀｰ、ﾀｲﾙ間固定用ﾛｯｸ、床ｱﾝｶｰ固定
	C	ブロック組立式スロープ③	W=1,500 D=1,250 H=100	ﾌﾗｯﾄﾀｲﾙ、高さ調整用ｱｼﾞｬｽﾀｰ、ﾀｲﾙ間固定用ﾛｯｸ、床ｱﾝｶｰ固定
	D	階段手摺①	L=9,930	ｱﾙﾐ製樹脂製被膜手摺φ34、壁支持ﾌﾞﾗｹｯﾄ、支柱、端部ｴﾝﾄﾞｷｬｯﾌﾟL型、指詰め防止ﾀｲﾔ、脱着式手摺（一部）

市川市教育振興部部教育施設課 市川市　八幡1丁目1番1号	部　長	次　長	課　長	主　幹	担　当	担　当	特記事項	件　名	施行場所	図面名称	縮　尺	図面番号
								市川市立若宮小学校外1校バリアフリー改修修繕 （市川市立若宮小学校）	市川市若宮3丁目54番10号外1箇所 （市川市若宮3丁目54番10号）	案内図・配置図	図示	1-1

A・B・C	ブロック組立式スロープ①/ブロック組立式スロープ②/ブロック組立式スロープ③

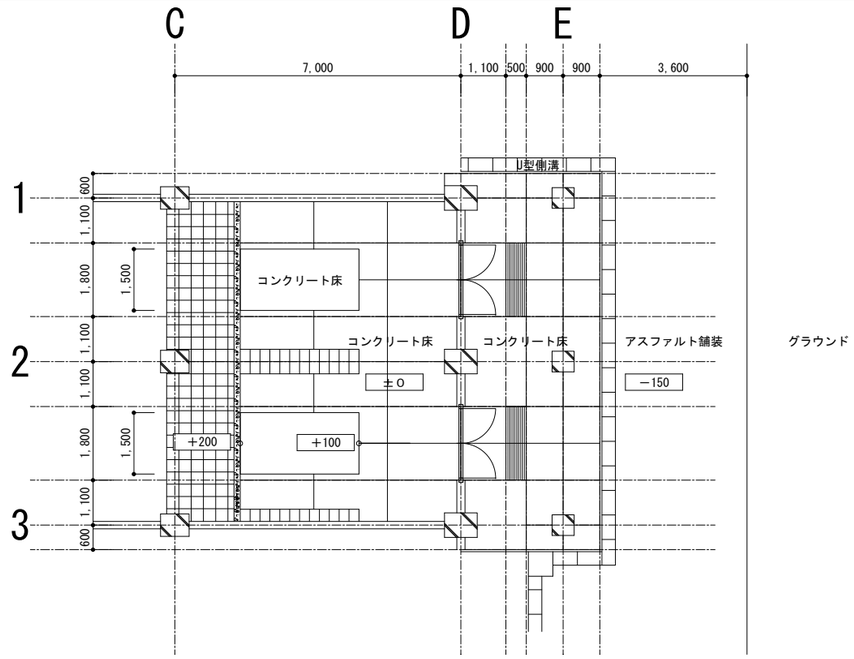

改修前平面図　S=1/150

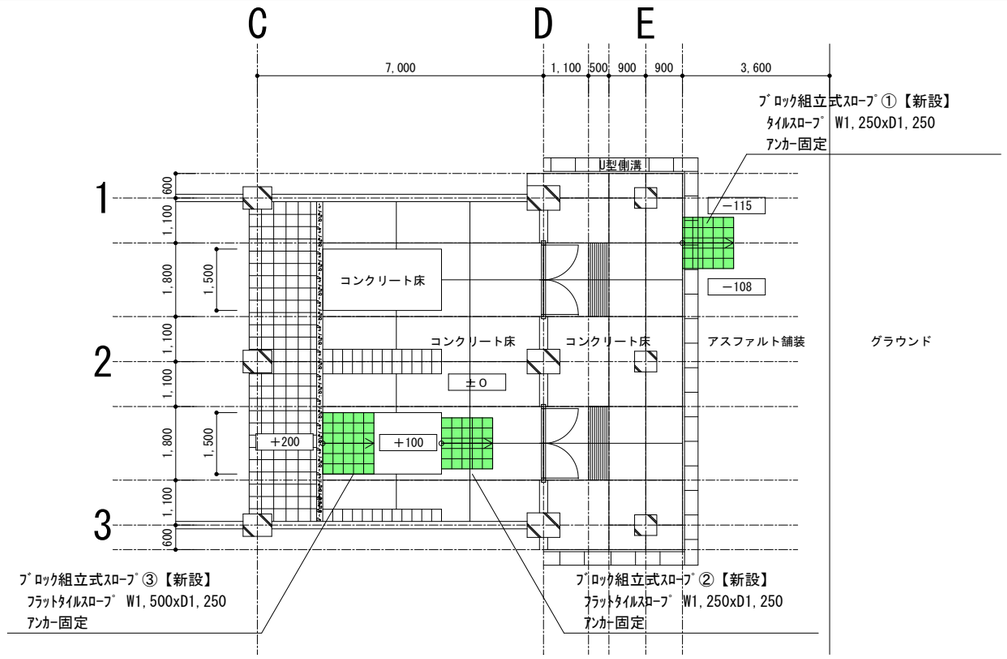

改修後平面図　S=1/150

A　ブロック組立式スロープ①

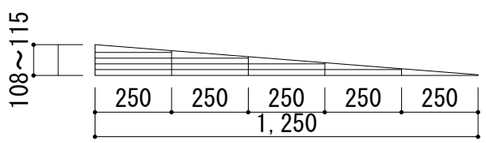

ｽﾛｰﾌﾟ①詳細図　S=1/20

項　目	数	規　格
正方形ﾀｲﾙ	50	W250 x D250 x H18.7mm
正方形ﾀｲﾙ(穴なし)	−	W250 x D250 x H18.7mm
ﾊｰﾌﾀｲﾙ	−	W250 x D125 x H18.7mm
ｽﾛｰﾌﾟﾀｲﾙ	−	W250 x D125 x H2～18.7mm
正方形ｽﾛｰﾌﾟﾀｲﾙ	25	W250 x D250 x H2～21mm
高さ調整用ｱｼﾞｬｽﾀｰ	9	H2～16mm

※ｱﾋﾞﾘﾃｨｰｽﾞ・ｹｱﾈｯﾄ株式会社　『ﾌﾞﾛｯｸﾋﾞﾙﾄﾞｽﾛｰﾌﾟ』同等品

B　ブロック組立式スロープ②

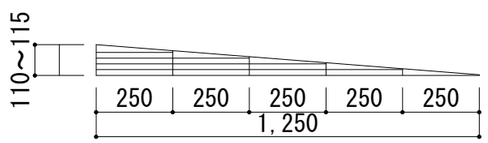

ｽﾛｰﾌﾟ②詳細図　S=1/20

項　目	数	規　格
正方形ﾀｲﾙ	50	W250 x D250 x H18.7mm
正方形ﾀｲﾙ(穴なし)	−	W250 x D250 x H18.7mm
ﾊｰﾌﾀｲﾙ	−	W250 x D125 x H18.7mm
ｽﾛｰﾌﾟﾀｲﾙ	−	W250 x D125 x H2～18.7mm
正方形ｽﾛｰﾌﾟﾀｲﾙ	25	W250 x D250 x H2～21mm
高さ調整用ｱｼﾞｬｽﾀｰ	9	H2～16mm

※ｱﾋﾞﾘﾃｨｰｽﾞ・ｹｱﾈｯﾄ株式会社　『ﾌﾞﾛｯｸﾋﾞﾙﾄﾞｽﾛｰﾌﾟ』同等品

C　ブロック組立式スロープ③

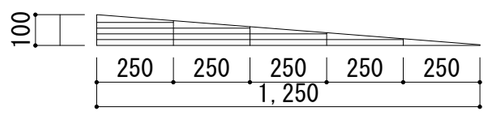

ｽﾛｰﾌﾟ③詳細図　S=1/20

項　目	数	規　格
正方形ﾀｲﾙ	60	W250 x D250 x H18.7mm
正方形ﾀｲﾙ(穴なし)	−	W250 x D250 x H18.7mm
ﾊｰﾌﾀｲﾙ	−	W250 x D125 x H18.7mm
ｽﾛｰﾌﾟﾀｲﾙ	−	W250 x D125 x H2～18.7mm
正方形ｽﾛｰﾌﾟﾀｲﾙ	30	W250 x D250 x H2～21mm
高さ調整用ｱｼﾞｬｽﾀｰ	6	H2～16mm

※ｱﾋﾞﾘﾃｨｰｽﾞ・ｹｱﾈｯﾄ株式会社　『ﾌﾞﾛｯｸﾋﾞﾙﾄﾞｽﾛｰﾌﾟ』同等品

市川市教育振興部部教育施設課 市川市　八幡1丁目1番1号	部　長	次　長	課　長	主　幹	担　当	担　当	特記事項	件　名	施行場所	図面名称	縮　尺	図面番号
								市川市立若宮小学校外1校バリアフリー改修修繕 (市川市立若宮小学校)	市川市若宮3丁目54番10号外1箇所 (市川市若宮3丁目54番10号)	部分詳細図	図示	1-2

D　階段手摺①

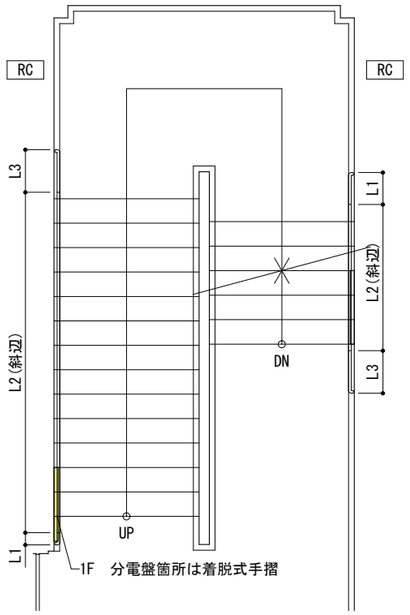

階段平面図【参考】

階段の手摺長さ【参考】

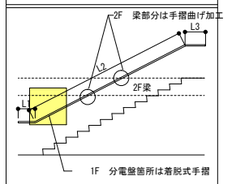

1F～踊り場	L1	520
	L2	4450
	L3	520
踊り場～2F	L1	520
	L2	3400
	L3	520
2F～踊り場	L1	－
	L2	－
	L3	－
踊り場～3F	L1	－
	L2	－
	L3	－
3F～踊り場	L1	－
	L2	－
	L3	－
踊り場～4F	L1	－
	L2	－
	L3	－

市川市教育振興部部教育施設課 市川市　八幡1丁目1番1号	部　長	次　長	課　長	主　幹	担　当	担　当	特記事項	件　名	施行場所	図面名称	縮　尺	図面番号
								市川市立若宮小学校外1校バリアフリー改修修繕 （市川市立若宮小学校）	市川市若宮3丁目54番10号外1箇所 （市川市若宮3丁目54番10号）	部分詳細図	図示	1-3

案内図　S=1/5000

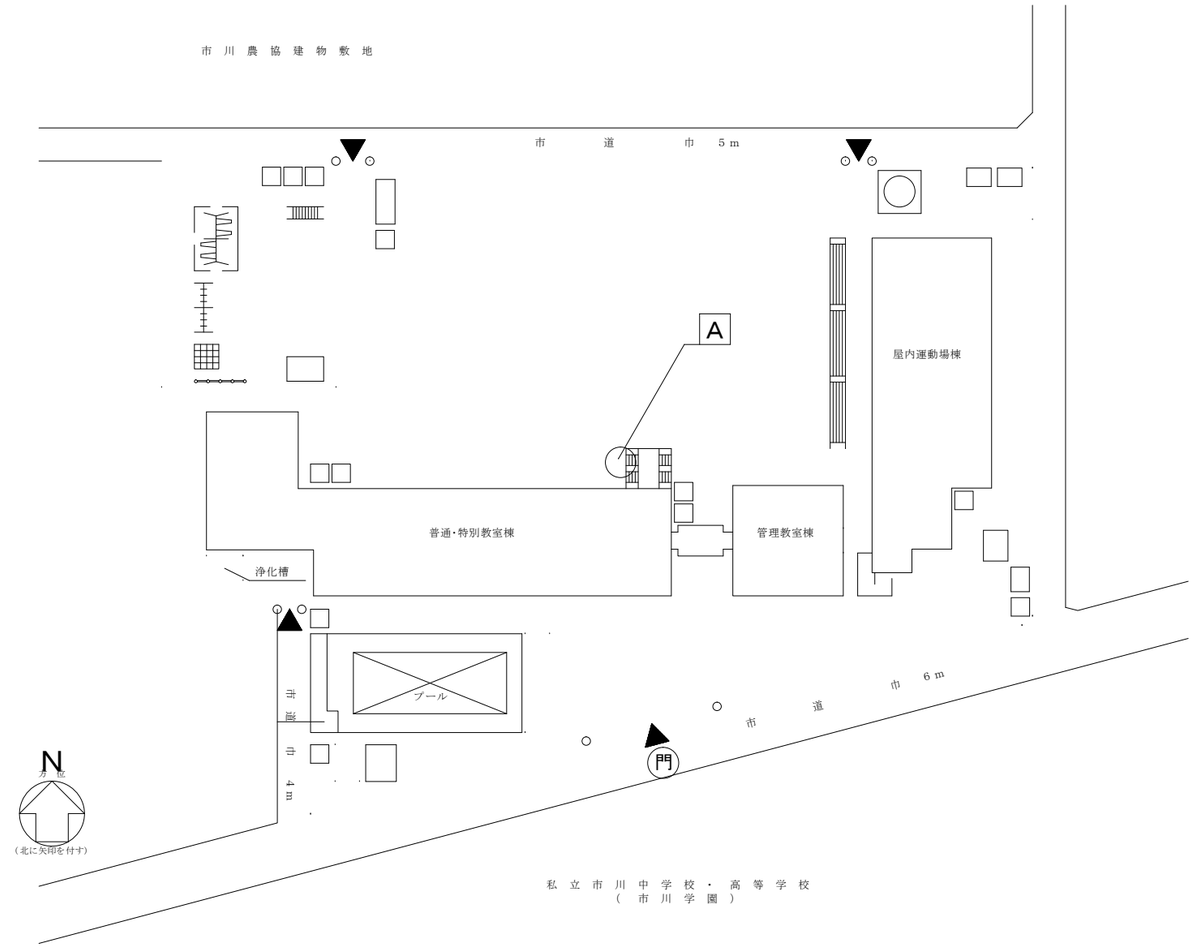

配置図　S=1/1500

本修繕は、市川市立北方小学校のバリアフリー改修を行うものです。

	No	項　目	規　格	仕　様
改修内容	A	鉄筋コンクリート造スロープ①	W=1,300 L=11,720 H=735	ｽﾛｰﾌﾟ勾配1/12、ｱﾙﾐ製手摺H800
	B			
	C			
	D			
	E			
	F			
	G			

市川市教育振興部部教育施設課 市川市　八幡1丁目1番1号	部　長	次　長	課　長	主　幹	担　当	担　当	特記事項	件　名	施行場所	図面名称	縮　尺	図面番号
								市川市立若宮小学校外1校バリアフリー改修修繕 （市川市立北方小学校）	市川市若宮3丁目54番10号外1箇所 （市川市北方町4丁目1356番地の1）	案内図・配置図	図示	2-1

A　鉄筋コンクリート造スロープ①

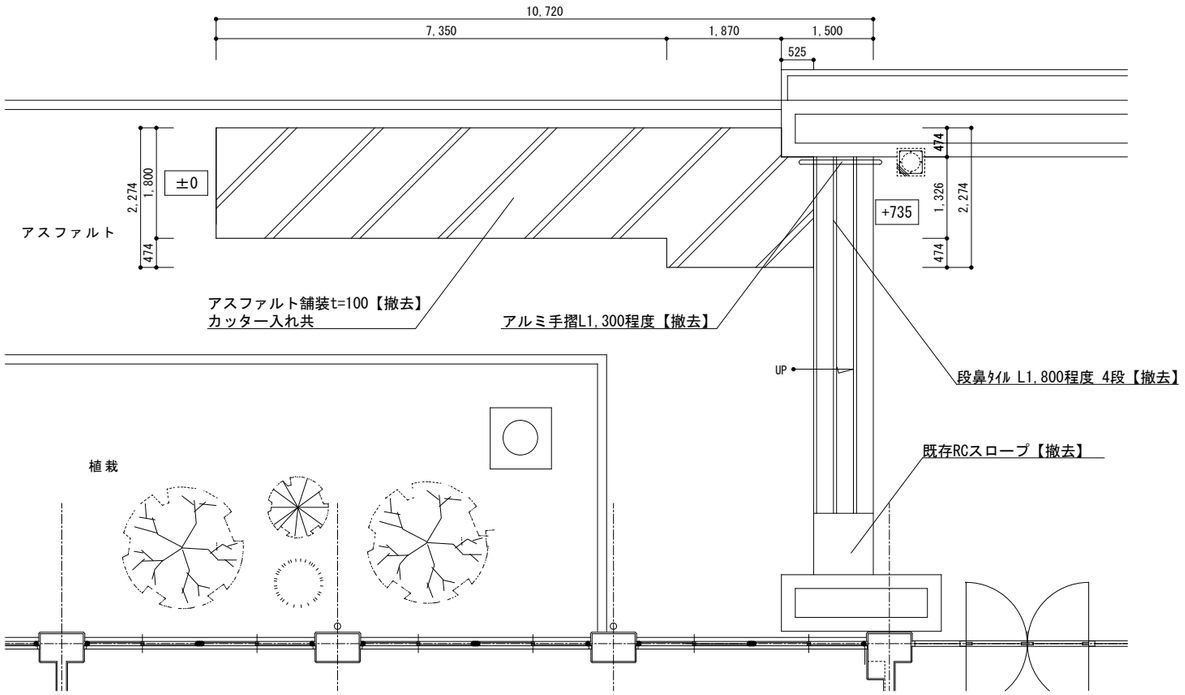

改修前平面図　S=1/100

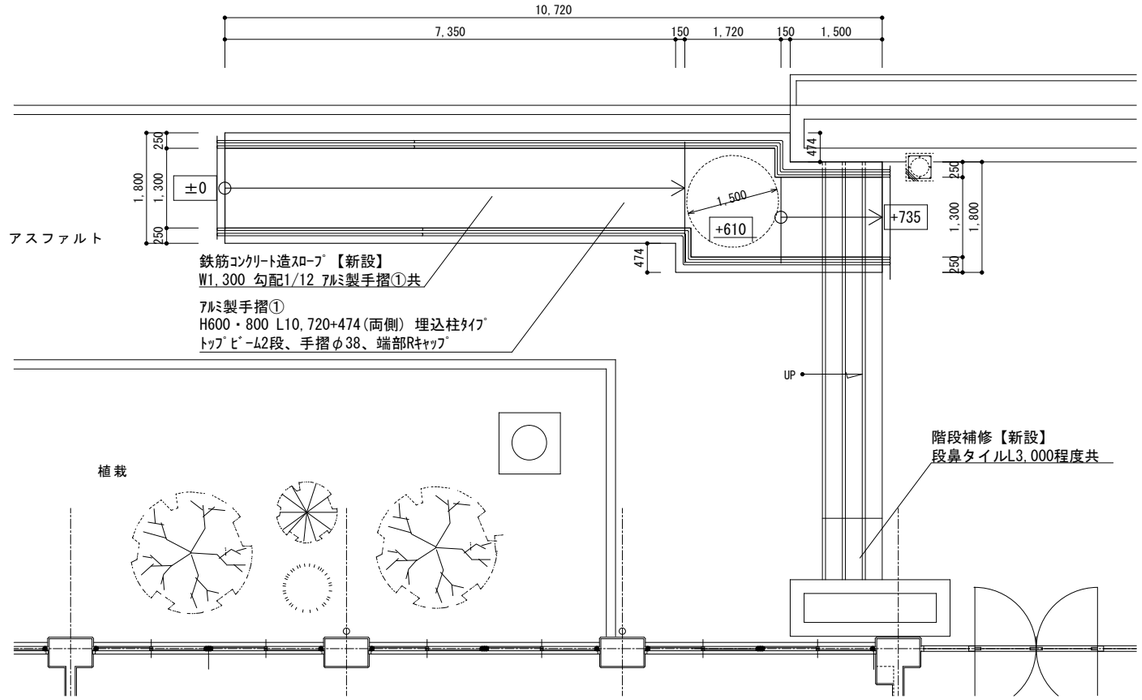

改修後平面図　S=1/100

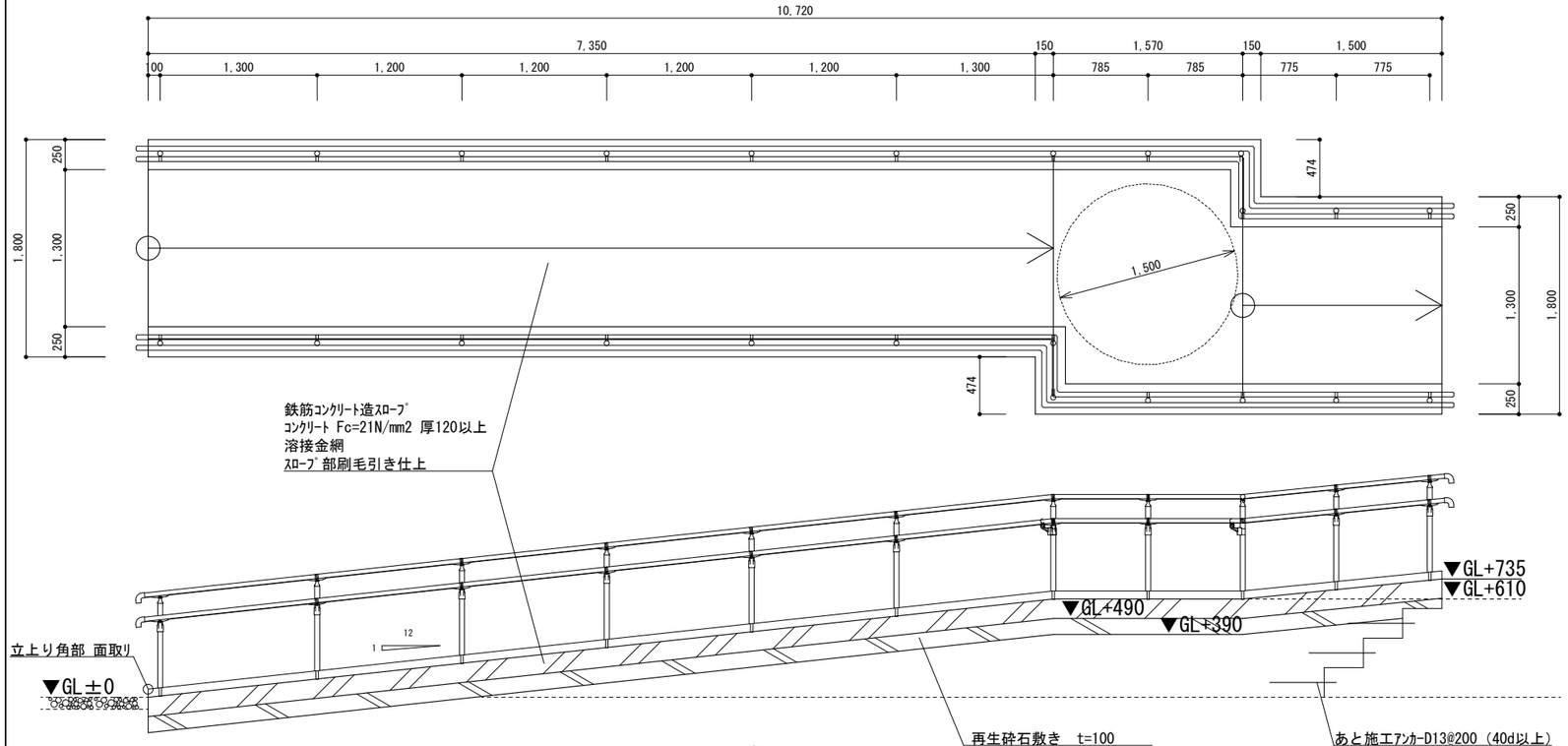

スロープ詳細図　S=1/50

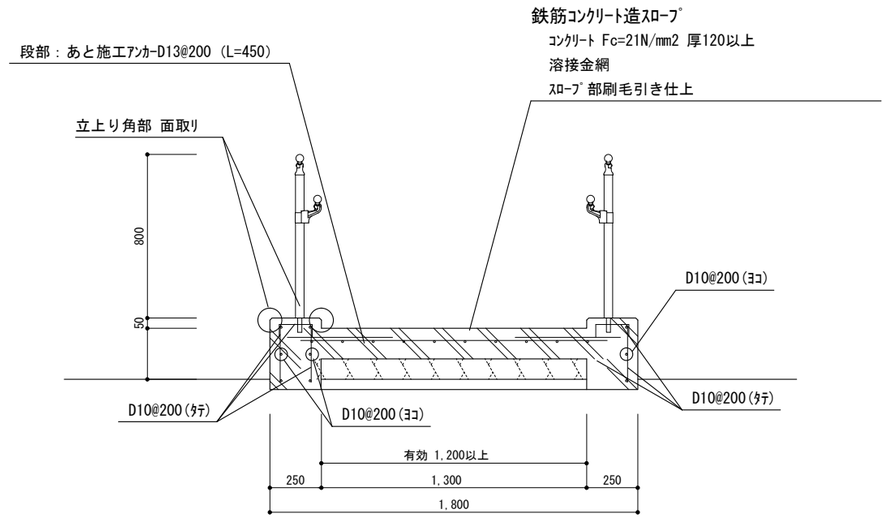

A-A' 断面詳細図【参考】

市川市教育振興部部教育施設課 市川市　八幡1丁目1番1号	部長	次長	課長	主幹	担当	担当	特記事項	件名	施行場所	図面名称	縮尺	図面番号
								市川市立若宮小学校外1校バリアフリー改修修繕 (市川市立北方小学校)	市川市若宮3丁目54番10号外1箇所 (市川市北方町4丁目1356番地の1)	部分詳細図	図示	2-2

内　訳　書

件名　　市川市立若宮小学校外１校バリアフリー改修修繕

施行場所　　市川市若宮3丁目54番10号外１箇所

（ 修繕価格 ）

本件は、以下のバリアフリー改修修繕を行うものです。

○ 市川市立若宮小学校
　市川市若宮3丁目54番10号

○ 市川市立北方小学校
　市川市北方町4丁目1356番地の1

総括

名　　称	数　　量	単 位	金　　額	備　　考
市川市立若宮小学校バリアフリー改修修繕	1	式		
市川市立北方小学校バリアフリー改修修繕	1	式		
計				
消費税（10%）				

市川市立若宮小学校バリアフリー改修修繕　種目別内訳

名　　称	数　　量	単 位	金　　額	備　　考
直接修繕費	1	式		
諸経費	1	式		
計				

直接修繕費

名　　称	数　　量	単 位	金　　額	備　　考
A ブロック組立式スロープ①	1	式		
B ブロック組立式スロープ②	1	式		
C ブロック組立式スロープ③	1	式		
D 階段手摺①	1	式		
計				

直接修繕費　　A ブロック組立式スロープ①

名　称	摘　要	数　量	単 位	単　価	金　額	備　考
ﾌﾞﾛｯｸ組立式 ｽﾛｰﾌﾟ ①	ﾌﾗｯﾄﾀｲﾙｽﾛｰﾌﾟ W1250xD1250xH108～115 ﾀｲﾙ間固定用ﾛｯｸ、床ｱﾝｶｰ固定共	1	式			
同上組立設置費	運搬費含む	1	式			
計						

直接修繕費　　B ブロック組立式スロープ②

名　称	摘　要	数　量	単 位	単　価	金　額	備　考
ﾌﾞﾛｯｸ組立式 ｽﾛｰﾌﾟ ②	標準ﾀｲﾙｽﾛｰﾌﾟ W1250xD1250xH110～115 ﾀｲﾙ間固定用ﾛｯｸ、床ｱﾝｶｰ固定共	1	式			
同上組立設置費	運搬費含む	1	式			
計						

直接修繕費　　C ブロック組立式スロープ③

名　称	摘　要	数　量	単 位	単　価	金　額	備　考
ﾌﾞﾛｯｸ組立式 ｽﾛｰﾌﾟ ③	標準ﾀｲﾙｽﾛｰﾌﾟ W1500xD1250xH100 ﾀｲﾙ間固定用ﾛｯｸ、床ｱﾝｶｰ固定共	1	式			
同上組立設置費	運搬費含む	1	式			
計						

直接修繕費　　D 階段手摺①

名　称	摘　要	数　量	単 位	単　価	金　額	備　考
階段手摺 1階～踊り場 （材工）	ｱﾙﾐ樹脂製被膜手摺φ34 壁支持ﾌﾞﾗｹｯﾄ 端部ｴﾝﾄﾞｷｬｯﾌﾟL型、指詰め防止ﾀｲﾔ	1	式			
	L1(平場)：520 脱着式手摺 L2(斜辺)：4450 L3(平場)：520					
階段手摺 踊り場～2階 （材工）	ｱﾙﾐ樹脂製被膜手摺φ34 壁支持ﾌﾞﾗｹｯﾄ、支柱併用 端部ｴﾝﾄﾞｷｬｯﾌﾟL型、指詰め防止ﾀｲﾔ	1	式			
	L1(平場)：520 L2(斜辺)：3400 L3(平場)：520					
計						

市川市立北方小学校バリアフリー改修修繕　種目別内訳

名　　称	数　　量	単 位	金　　額	備　　考
直接修繕費	1	式		
諸経費	1	式		
計				

直接修繕費

名　　称	数　　量	単 位	金　　額	備　　考
A 鉄筋コンクリート造スロープ①	1	式		
計				

直接修繕費　　A 鉄筋コンクリート造スロープ①

名　称	摘　要	数　量	単 位	単　価	金　額	備　考
仮設工事	B型バリケード　30m 養生 整理清掃片付け	1	式			
遣方・墨出し		1	式			
アスファルト舗装撤去	ｺﾝｸﾘｰﾄ 厚さ100　18.4㎡ 集積､積込み共 ﾊﾞｯｸﾎｳ0.1m3 カッター入れ24m共 汚泥処理共 発生材処分費、運搬費共	1	式			
階段ﾉﾝｽﾘｯﾌﾟ撤去（カッター入別、集積共)(手間)	7.2m程度	1	式			
既存ｺﾝｸﾘｰﾄｽﾛｰﾌﾟ撤去	集積共 撤去後階段補修共　段鼻タイル共	1	式			
既存手摺撤去	L1300程度	1	式			
埋戻し(A種)	4.2㎥程度	1	式			
砂利地業	再生ｸﾗｯｼｬﾗﾝ　1.6㎥程度	1	式			
あと施工アンカー	横向き　差し筋アンカーD10＊450 階段ｽﾛｰﾌﾟ部分 9本	1	式			
鉄筋ｺﾝｸﾘｰﾄ用異形棒鋼	JIS G3112 SD295　D10 0.5t程度	1	式			
溶接金網	6*100*100　14㎡程度 横向き　差し筋アンカーD13＊450 約110本共	1	式			
鉄筋加工組立	小型構造物 0.5t程度	1	式			
鉄筋運搬費	4ｔ車　30km程度 0.5t程度	1	式			

直接修繕費　　A 鉄筋コンクリート造スロープ①

名　称	摘　要	数　量	単 位	単　価	金　額	備　考
型枠（複合合板）	普通合板型枠　脱型共 11.2㎡程度 手摺用　ｽﾘｰﾌﾞ材工共	1	式			
型枠運搬費	4ｔ車　30km程度 往復 11.2㎡程度	1	式			
普通コンクリート （材料） 側部分	千葉西部地区　　21N/mm2 ｽﾗﾝﾌﾟ18cm　強度補正＋6N/mm2 1.7㎥程度	1	式			
ｺﾝｸﾘｰﾄ打設手間 側部分	ﾎﾟﾝﾌﾟ打設　打設手間　圧送費 1.7㎥程度	1	式			
普通コンクリート （材料） ｽﾛｰﾌﾟ部分	千葉西部地区　　21N/mm2 ｽﾗﾝﾌﾟ18cm　強度補正＋6N/mm2 1.9㎥程度	1	式			
ｺﾝｸﾘｰﾄ打設手間 ｽﾛｰﾌﾟ部分	ﾎﾟﾝﾌﾟ打設　打設手間　圧送費 1.9㎥程度	1	式			
アルミ製手摺 （材工共）	L11,720+474+11,720+474 H800 ｱﾙﾐ形材 ｱﾝｶｰ柱ﾀｲﾌﾟ（柱ｶﾊﾞｰ）、ｱﾙﾐ手摺φ38 ﾄｯﾌﾟﾋﾞｰﾑ2段、端部Rｷｬｯﾌﾟ	1	式			
計						