# 修　繕　仕　様　書

1.　件　　名　市川市立富美浜小学校外１校バリアフリー改修修繕

2.　施工場所　市川市南行徳２丁目３番１号外１箇所

| 学校名 | 施工場所 |
|---|---|
| 市川市立富美浜小学校 | 市川市南行徳２丁目３番１号 |
| 市川市立新井小学校 | 市川市新井１丁目１８番１３号 |

3.　施行期間　令和８年１０月１５日　から　令和９年２月２６日　まで

4.　修繕内容　校舎内外部の段差解消を行うもの

・内部スロープ新設　一式
・外部スロープ新設　一式
・その他これらに伴う作業一式　一式

［工程関係］

5.　作業時間は、原則午前８時半から午後５時までとするが、工程上やむを得ない場合は、学校側と協議し、調整しなければならない。

6.　主たる騒音の出る修繕は、学校運営に支障のない日に行うこととするが、やむを得ない場合は学校側と協議し、日時を調整しなければならない。

［安全対策関係］

7.　学校施設であり、児童・生徒、職員等が居ながらの施工であることに配慮し、児童等の安全対策に十分配慮しなければならない。

8.　資機材の搬出入時においては、誘導などを行い、十分な安全対策を講じなければならない。

［施工関係］

9.　受注者は、施工前・施工後の状況が対照できるように写真撮影しなければならない。
また、施工後外部から明視できなくなる箇所については、施工状況が明確に確認できるように撮影しなければならない。

10.　受注者は、施工材料等の品質管理を行わなければならない。

11.　受注者は、施工現場において発生した物件を取りまとめて保管し、その処理については監督

職員の指示を受けなくてはならない。

12. 受注者は、常に安全対策に留意し、労働安全衛生規則等に定める現場管理を行うと共に、その他の関係法令に対しても十分留意し、事故の未然防止に努めなければならない。

13. 受注者の判断において、施工現場が危険なため立ち入りを禁止する必要がある場合は、予め監督職員の承諾を受け、その区域を適切に防護すると共に、立ち入り禁止標示の処理を講じなければならない。

14. 前各号に定める場合の他、施工中は必要に応じて監督職員が指示する現場管理を行わなければならない。

15. 本契約の施工において疑義が生じた場合には、双方協議のうえ履行すること。

16. 受注者は、作業の実施にあたり、第三者に損害を及ぼしたときは、その損害を賠償するものとする。

［情報セキュリティ対策関係］

17. 受託者（受注者）は、作業を実施するに当たり、情報セキュリティの取扱いについては、契約約款別記「情報セキュリティ取扱特記事項」を遵守しなければならない。

［提出書類関係］

18. 提出書類については、以下の通り、監督職員と協議の上、作成し、提出すること。

・実施工程表

・施工図、製作図

・出荷証明書及び納品書

・保証書

・施工記録写真

・施工完成写真

・組織表

・建設廃棄物処理委託契約書及び産業廃棄物管理票（マニュフェスト）

案内図　S=1/5000

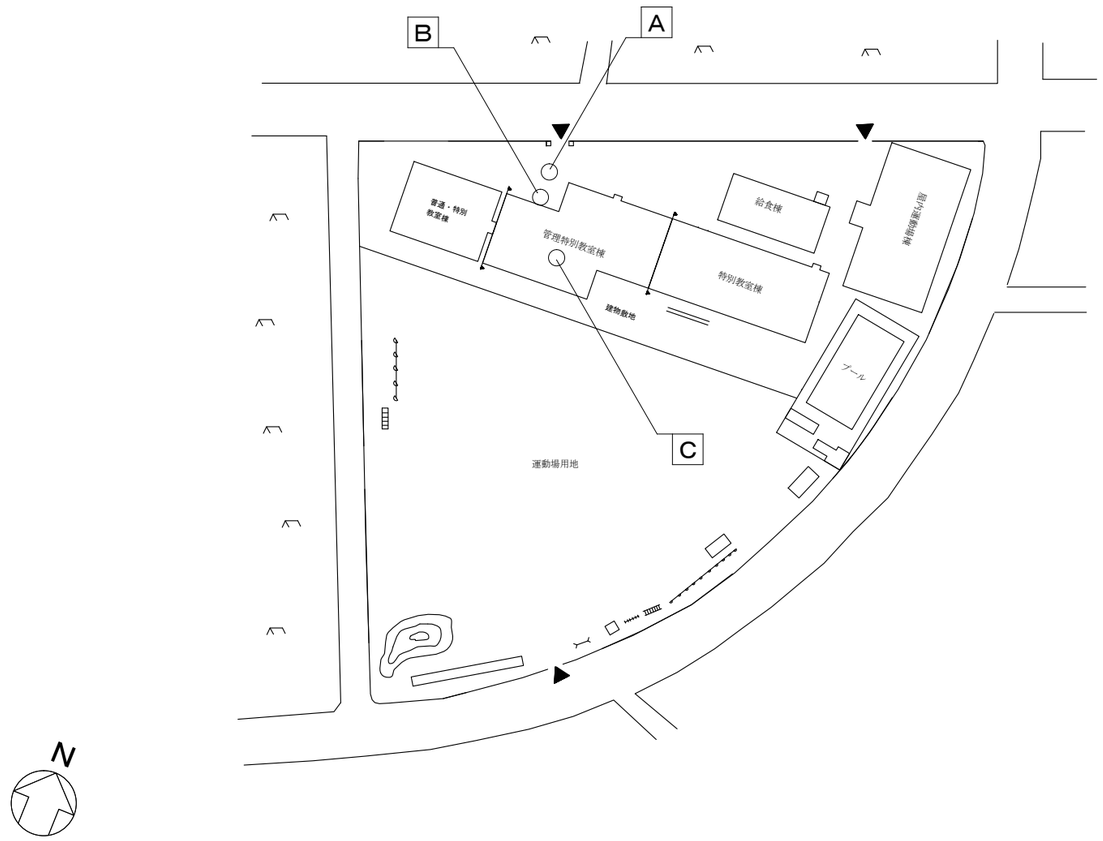


配置図　S=1/1500

本修繕は、市川市立富美浜小学校のバリアフリー改修を行うものです。

| | No | 項　目 | 規　格 | 仕　様 |
|---|---|---|---|---|
| 改修内容 | A | ブロック組立式スロープ① | W=1,250 D=2,000 H=160 | ﾌﾗｯﾄﾀｲﾙ、高さ調整用ｱｼﾞｬｽﾀｰ、ﾀｲﾙ間固定用ﾛｯｸ、床ｱﾝｶｰ固定 |
| | B | ブロック組立式スロープ② | W=1,250 D=1,375 H=130 | ﾌﾗｯﾄﾀｲﾙ、高さ調整用ｱｼﾞｬｽﾀｰ、ﾀｲﾙ間固定用ﾛｯｸ、床ｱﾝｶｰ固定 |
| | C | ブロック組立式スロープ③ | W=1,250 D=1,250 H=110 | ﾌﾗｯﾄﾀｲﾙ、高さ調整用ｱｼﾞｬｽﾀｰ、ﾀｲﾙ間固定用ﾛｯｸ、床ｱﾝｶｰ固定 |
| | | | | |
| | | | | |
| | | | | |
| | | | | |

| 市川市教育振興部教育施設課<br>市川市　八幡1丁目1番1号 | 部　長 | 次　長 | 課　長 | 主　幹 | 担　当 | 担　当 | 特記事項 | 件　名 | 施行場所 | 図面名称 | 縮　尺 | 図面番号 |
|---|---|---|---|---|---|---|---|---|---|---|---|---|
| | | | | | | | | 市川市立富美浜小学校外1校バリアフリー改修修繕<br>（市川市立富美浜小学校） | 市川市南行徳2丁目3番地1号<br>（市川市南行徳2丁目3番地1号） | 案内図・配置図 | 図示 | 1-1 |

A　ブロック組立式スロープ

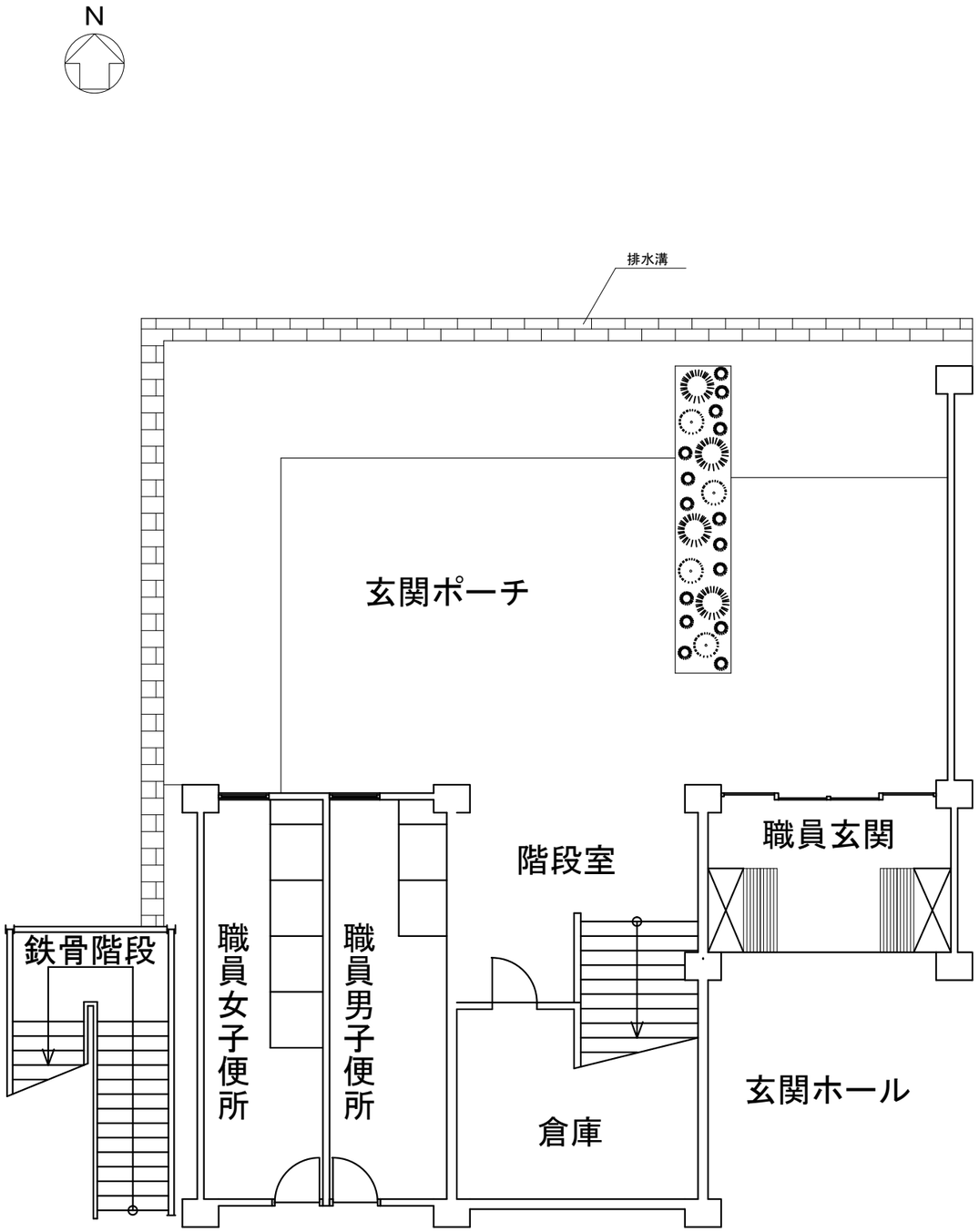


改修前平面図　S=1/100

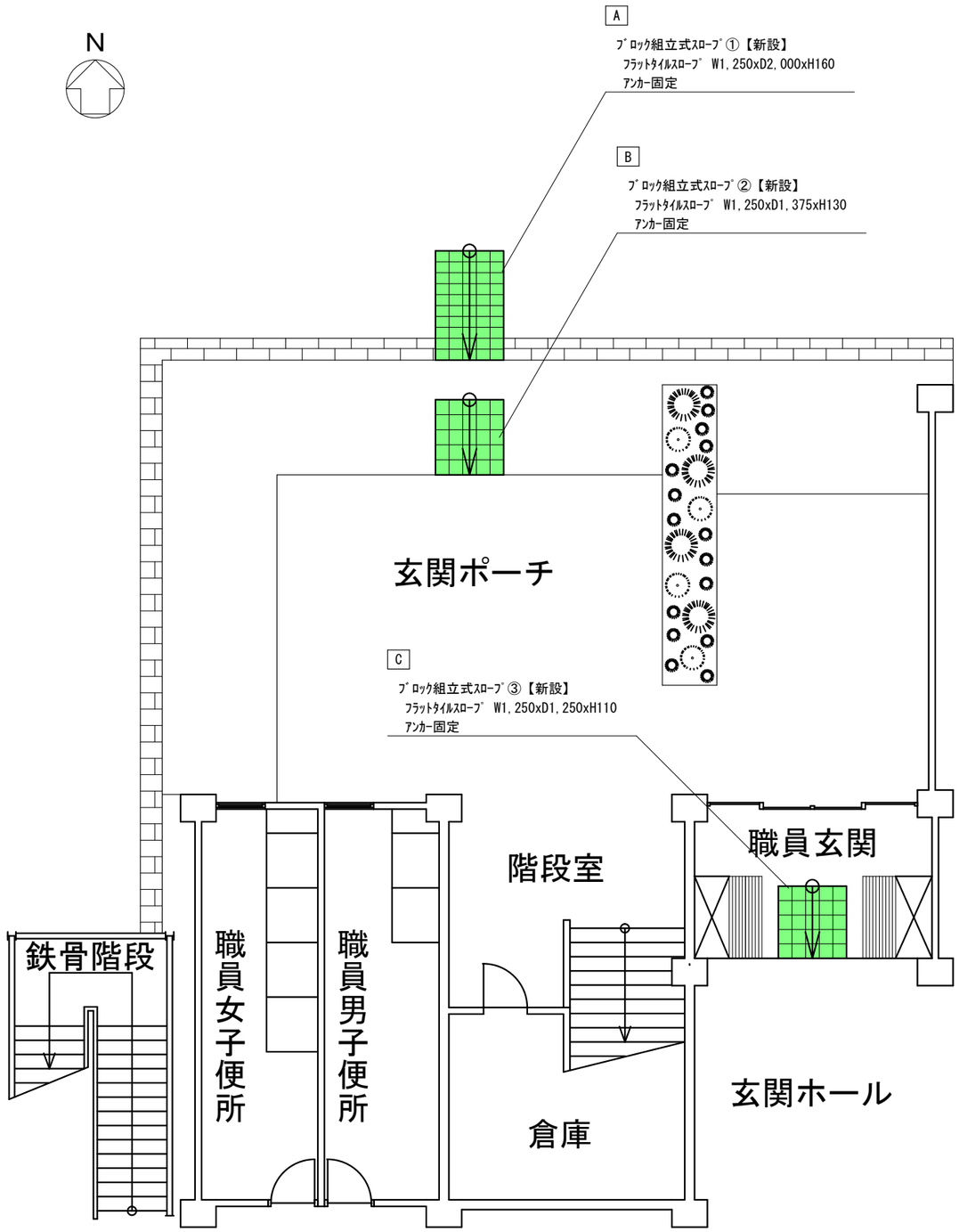


改修前平面図　S=1/100

| 市川市教育振興部教育施設課<br>市川市　八幡1丁目1番1号 | 部　長 | 次　長 | 課　長 | 主　幹 | 担　当 | 担　当 | 特記事項 | 件　名 | 施行場所 | 図面名称 | 縮　尺 | 図面番号 |
|---|---|---|---|---|---|---|---|---|---|---|---|---|
| | | | | | | | | 市川市立富美浜小学校外1校バリアフリー改修修繕<br>（市川市立富美浜小学校） | 市川市南行徳2丁目3番地1号<br>（市川市南行徳2丁目3番地1号） | 平面図 | 図示 | 1-2 |

## A　ブロック組立式スロープ①

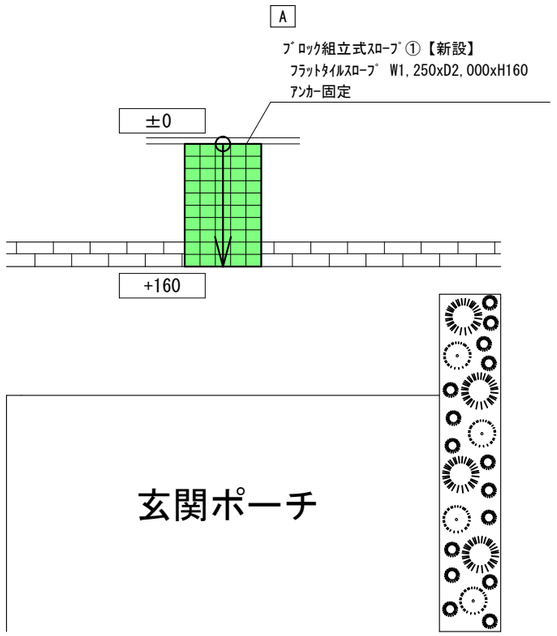


改修後平面図　S=1/100

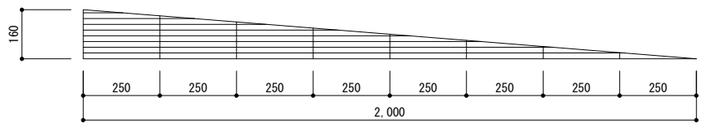


ｽﾛｰﾌﾟ①詳細図　S=1/20

| 項　目 | 数 | 規　格 |
|---|---|---|
| 正方形ﾀｲﾙ | 110 | W250 x D250 x H18.7mm |
| 正方形ﾀｲﾙ(穴なし) | － | W250 x D250 x H18.7mm |
| ﾊｰﾌﾀｲﾙ | － | W250 x D125 x H18.7mm |
| ｽﾛｰﾌﾟﾀｲﾙ | － | W250 x D125 x H2～18.7mm |
| 正方形ｽﾛｰﾌﾟﾀｲﾙ | 40 | W250 x D250 x H2～21mm |
| 高さ調整用ｱｼﾞｬｽﾀｰ | 5 | H2～16mm |

※ｱﾋﾞﾘﾃｨｰｽﾞ・ｹｱﾈｯﾄ株式会社　『ﾌﾞﾛｯｸﾋﾞﾙﾄﾞｽﾛｰﾌﾟ』同等品

## B　ブロック組立式スロープ②

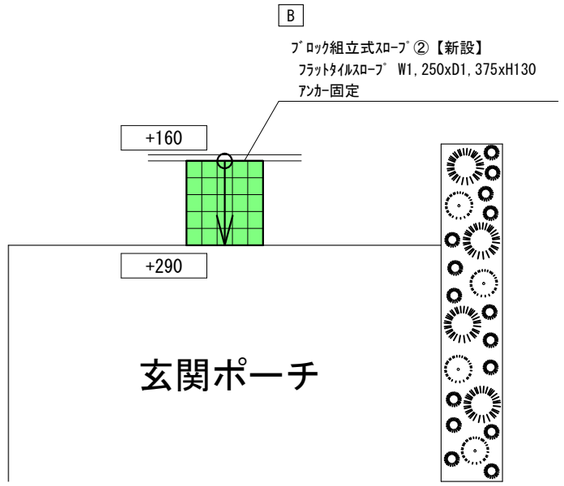


改修後平面図　S=1/100

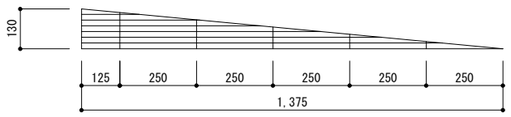


ｽﾛｰﾌﾟ②詳細図　S=1/20

| 項　目 | 数 | 規　格 |
|---|---|---|
| 正方形ﾀｲﾙ | 75 | W250 x D250 x H18.7mm |
| 正方形ﾀｲﾙ(穴なし) | － | W250 x D250 x H18.7mm |
| ﾊｰﾌﾀｲﾙ | － | W250 x D125 x H18.7mm |
| ｽﾛｰﾌﾟﾀｲﾙ | － | W250 x D125 x H2～18.7mm |
| 正方形ｽﾛｰﾌﾟﾀｲﾙ | 25 | W250 x D250 x H2～21mm |
| 高さ調整用ｱｼﾞｬｽﾀｰ | 5 | H2～16mm |

※ｱﾋﾞﾘﾃｨｰｽﾞ・ｹｱﾈｯﾄ株式会社　『ﾌﾞﾛｯｸﾋﾞﾙﾄﾞｽﾛｰﾌﾟ』同等品

## C　ブロック組立式スロープ③

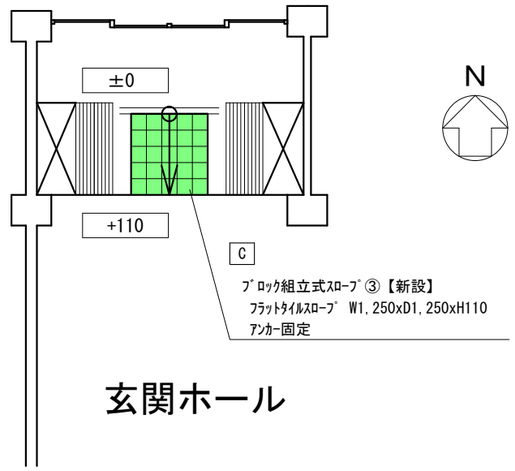


改修後平面図　S=1/100

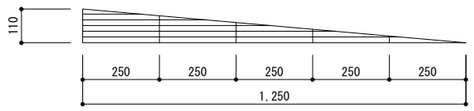


ｽﾛｰﾌﾟ③詳細図　S=1/20

| 項　目 | 数 | 規　格 |
|---|---|---|
| 正方形ﾀｲﾙ | 50 | W250 x D250 x H18.7mm |
| 正方形ﾀｲﾙ(穴なし) | － | W250 x D250 x H18.7mm |
| ﾊｰﾌﾀｲﾙ | － | W250 x D125 x H18.7mm |
| ｽﾛｰﾌﾟﾀｲﾙ | － | W250 x D125 x H2～18.7mm |
| 正方形ｽﾛｰﾌﾟﾀｲﾙ | 25 | W250 x D250 x H2～21mm |
| 高さ調整用ｱｼﾞｬｽﾀｰ | 5 | H2～16mm |

※ｱﾋﾞﾘﾃｨｰｽﾞ・ｹｱﾈｯﾄ株式会社　『ﾌﾞﾛｯｸﾋﾞﾙﾄﾞｽﾛｰﾌﾟ』同等品

| 市川市教育振興部教育施設課<br>市川市　八幡1丁目1番1号 | 部　長 | 次　長 | 課　長 | 主　幹 | 担　当 | 担　当 | 特記事項 | 件　名 | 施行場所 | 図面名称 | 縮　尺 | 図面番号 |
|---|---|---|---|---|---|---|---|---|---|---|---|---|
| | | | | | | | | 市川市立富美浜小学校外1校バリアフリー改修修繕<br>（市川市立富美浜小学校） | 市川市南行徳2丁目3番地1号<br>（市川市南行徳2丁目3番地1号） | スロープ詳細図 | 図示 | 1-3 |

案内図　S=1/5000

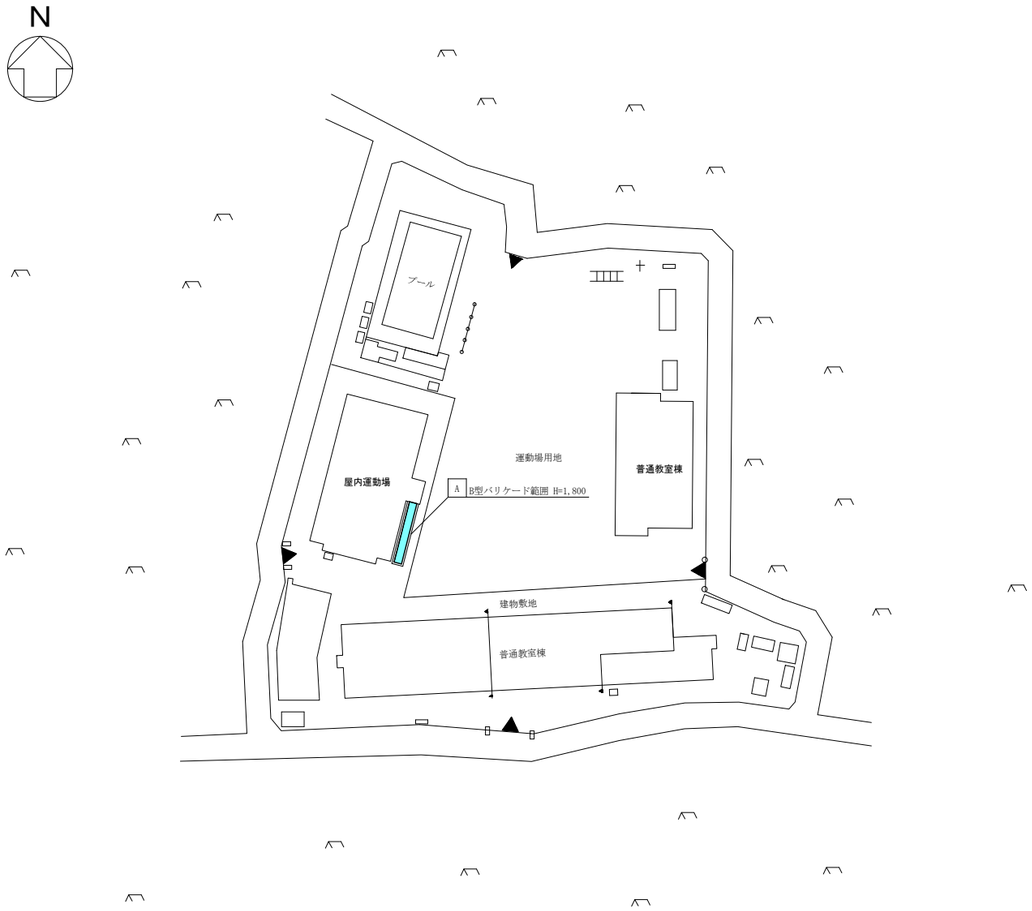


配置図　S=1/1500

本修繕は、市川市立新井小学校のバリアフリー改修を行うものです。

| | No | 項　目 | 規　格 | 仕　様 |
|---|---|---|---|---|
| 改修内容 | A | 鉄筋コンクリート造スロープ① | W=1850 L=7795 H=380 | ｽﾛｰﾌﾟ勾配1/12　アルミ製手摺 H800　ﾄｯﾌﾟﾋﾞｰﾑ2段、手摺φ38、端部Rｷｬｯﾌﾟ |
| | | | | |
| | | | | |
| | | | | |
| | | | | |
| | | | | |
| | | | | |

| 市川市教育振興部教育施設課<br>市川市　八幡1丁目1番1号 | 部　長 | 次　長 | 課　長 | 主　幹 | 担　当 | 担　当 | 特記事項 | 件　名 | 施行場所 | 図面名称 | 縮　尺 | 図面番号 |
|---|---|---|---|---|---|---|---|---|---|---|---|---|
| | | | | | | | | 市川市立富美浜小学校外1校バリアフリー改修修繕<br>（市川市立新井小学校） | 市川市南行徳2丁目3番地1号<br>（市川市新井１丁目18番地13号） | 案内図・配置図 | 図示 | 2-1 |

A　コンクリート造スロープ

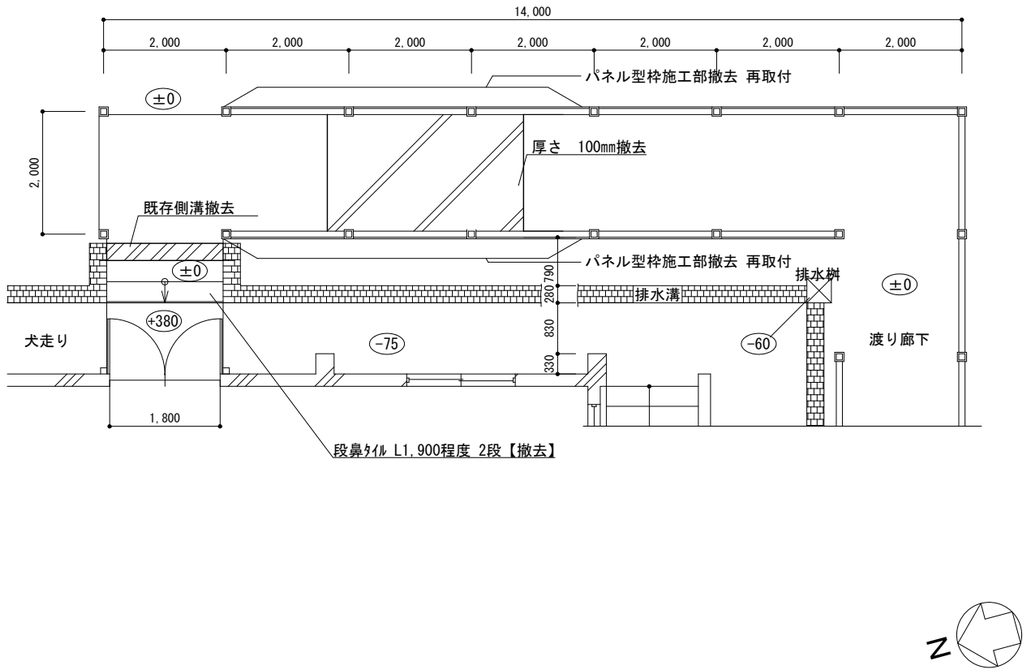


改修前平面図　S=1/100

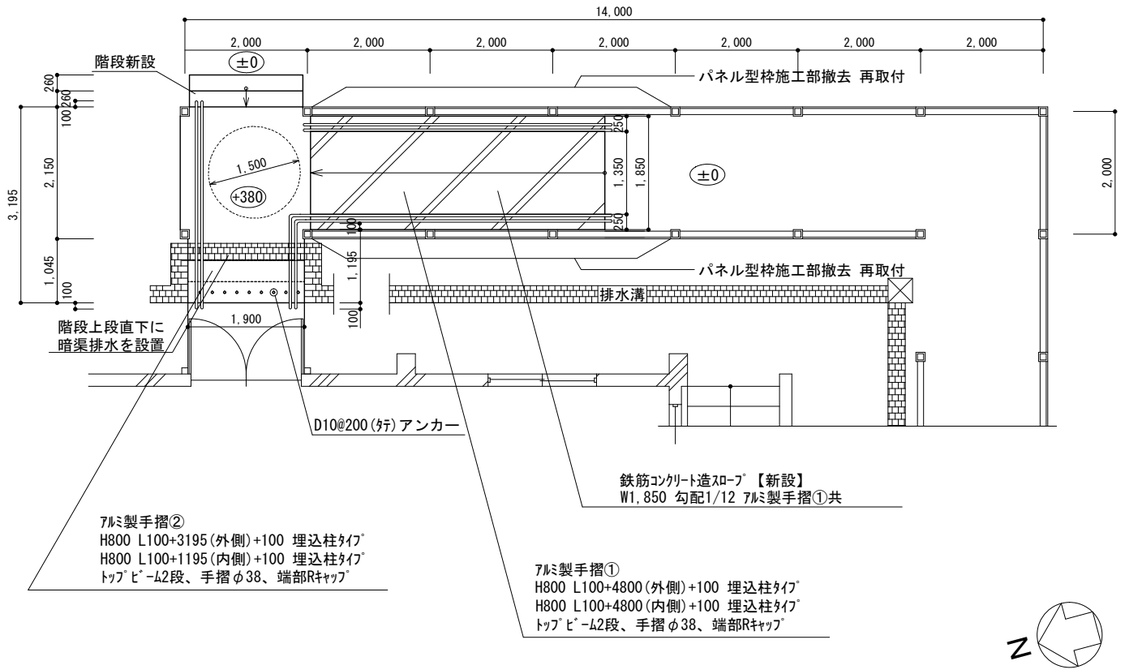


改修後平面図　S=1/100

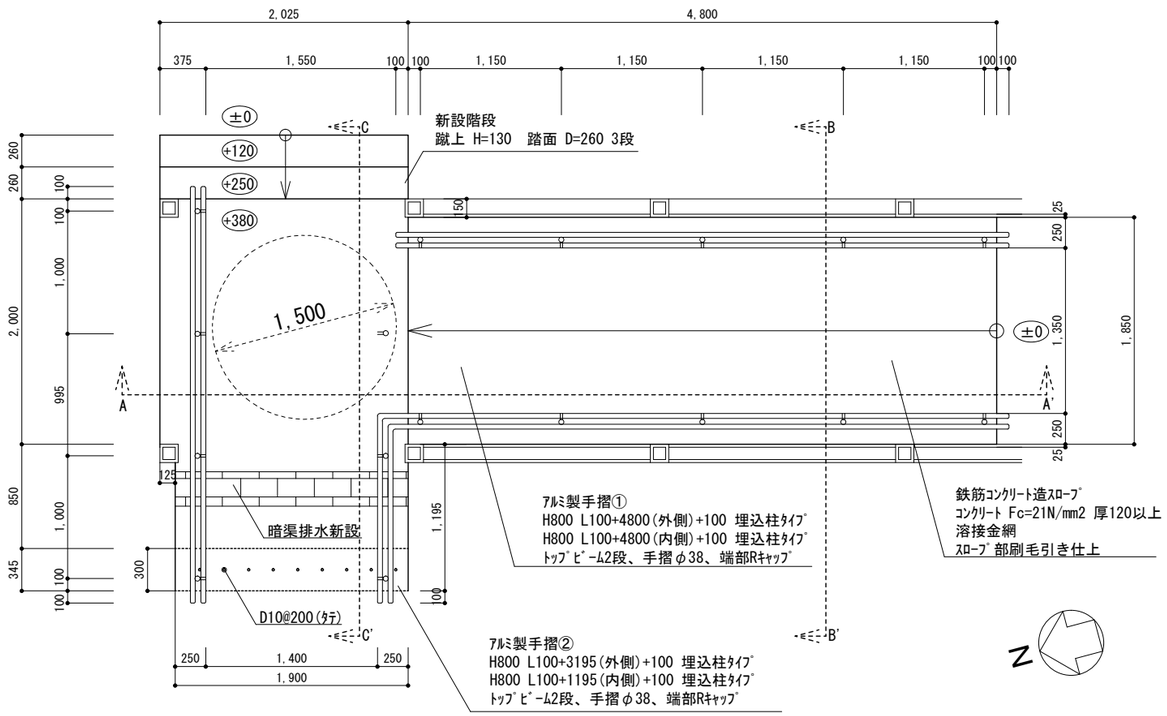


スロープ詳細図　S=1/50

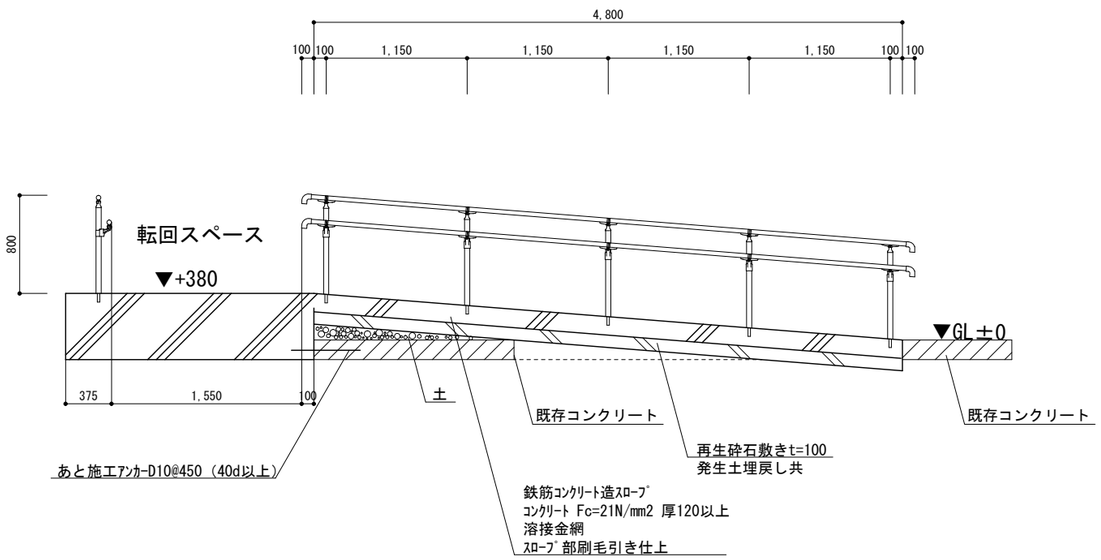


A-A' 断面詳細図　S=1/50

| 市川市教育振興部教育施設課<br>市川市　八幡1丁目1番1号 | 部長 | 次長 | 課長 | 主幹 | 担当 | 担当 | 特記事項 | 件名 | 施行場所 | 図面名称 | 縮尺 | 図面番号 |
|---|---|---|---|---|---|---|---|---|---|---|---|---|
| | | | | | | | | 市川市立富美浜小学校外1校バリアフリー改修修繕<br>（市川市立新井小学校） | 市川市南行徳2丁目3番地1号<br>（市川市新井１丁目18番地13号） | 部分詳細図 | 図示 | 2-2 |

A　コンクリート造スロープ

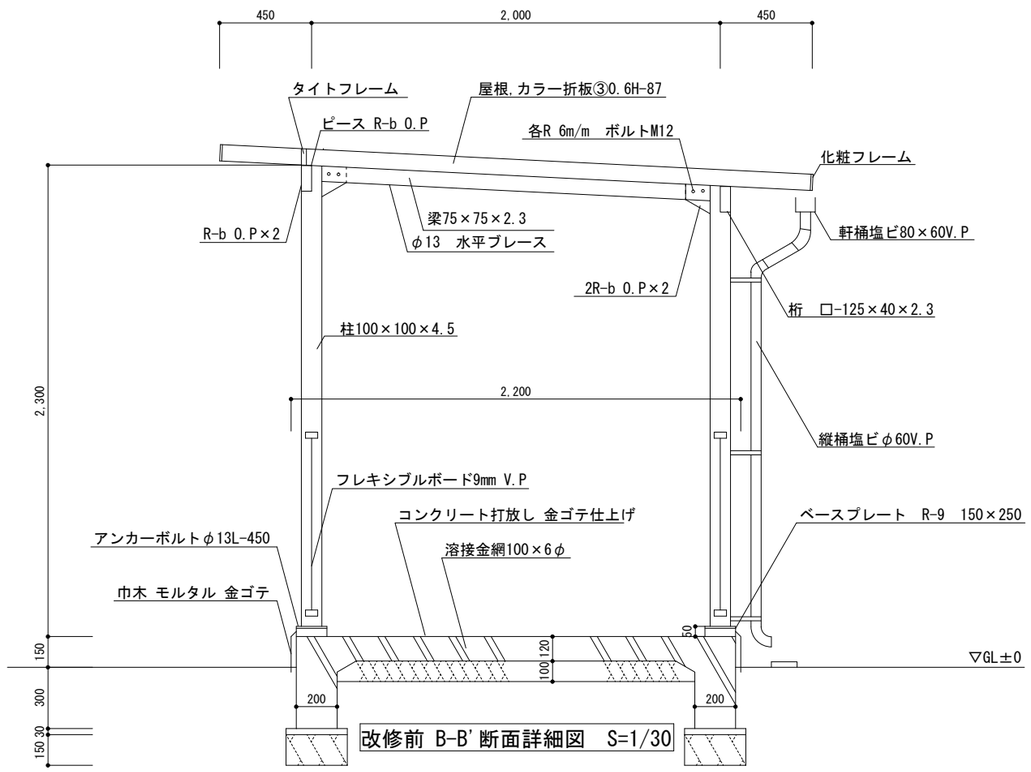


改修前 B-B'断面詳細図　S=1/30

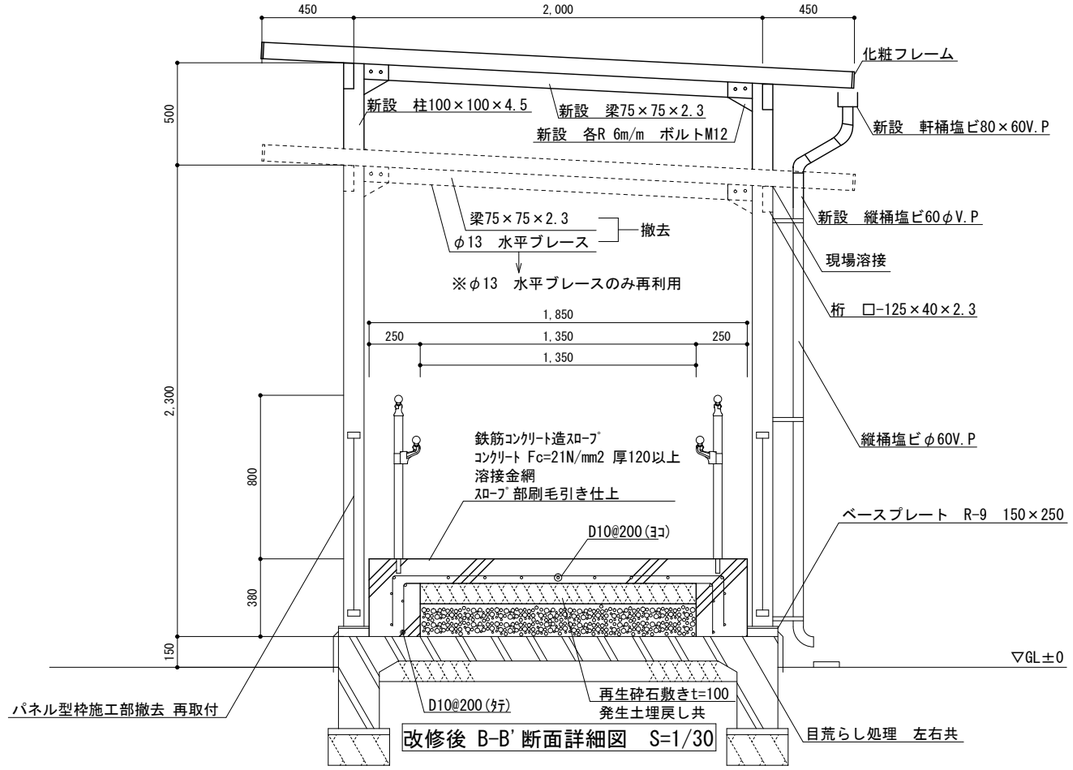


改修後 B-B'断面詳細図　S=1/30

A　コンクリート造スロープ

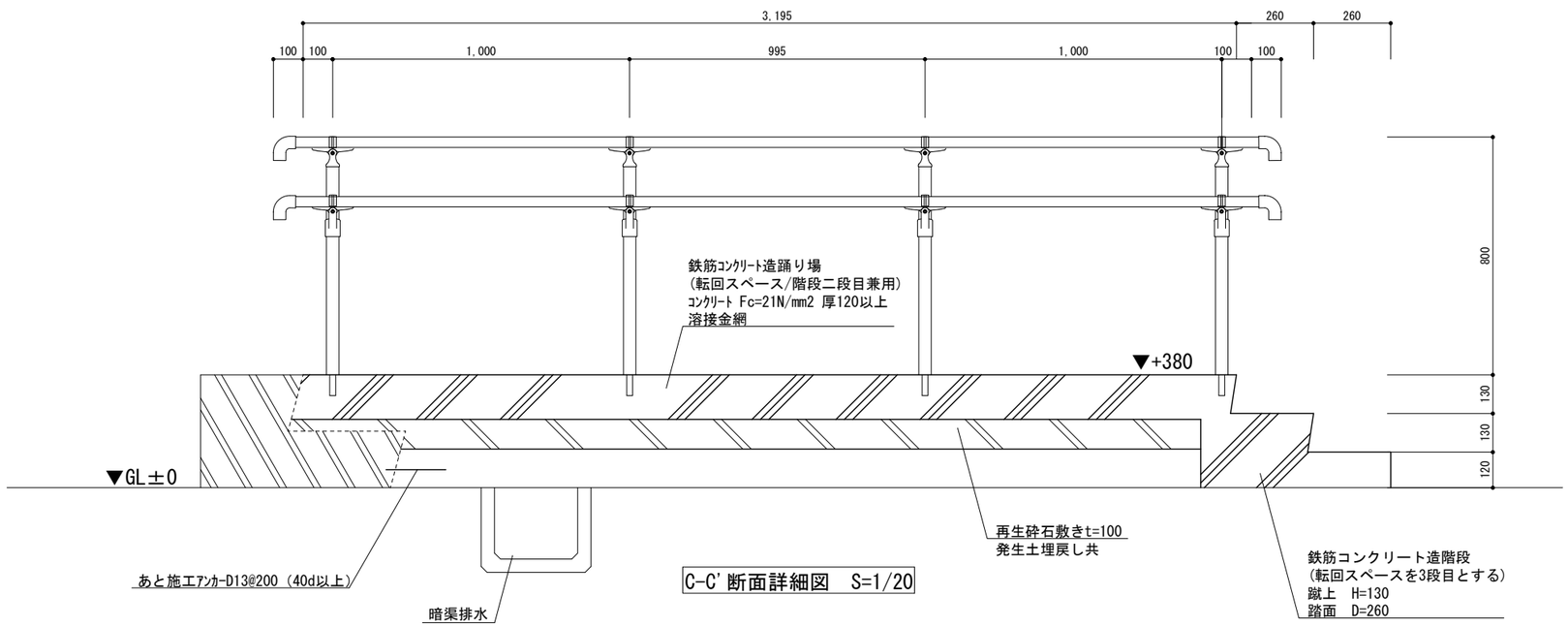


C-C'断面詳細図　S=1/20

A　ボックス暗渠　A1:1/10　A3:1/20

240 × 240 × 2000 (430kg)

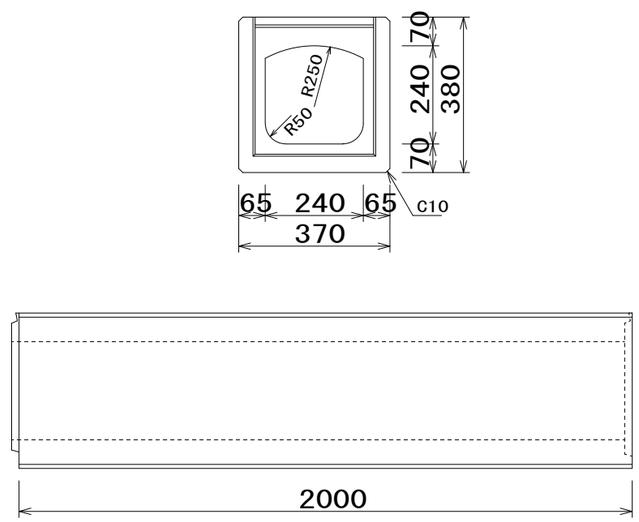


| | | | | | | | | | | | |
|---|---|---|---|---|---|---|---|---|---|---|---|
| 市川市教育振興部教育施設課<br>市川市　八幡1丁目1番1号 | 部長 | 次長 | 課長 | 主幹 | 担当 | 担当 | 特記事項 | 件名 | 施行場所 | 図面名称 | 縮尺 | 図面番号 |
| | | | | | | | | 市川市立富美浜小学校外1校バリアフリー改修修繕<br>(市川市立新井小学校) | 市川市南行徳2丁目3番地1号<br>(市川市新井１丁目18番地13号) | 部分詳細図 | 図示 | 2-3 |

A　コンクリート造スロープ

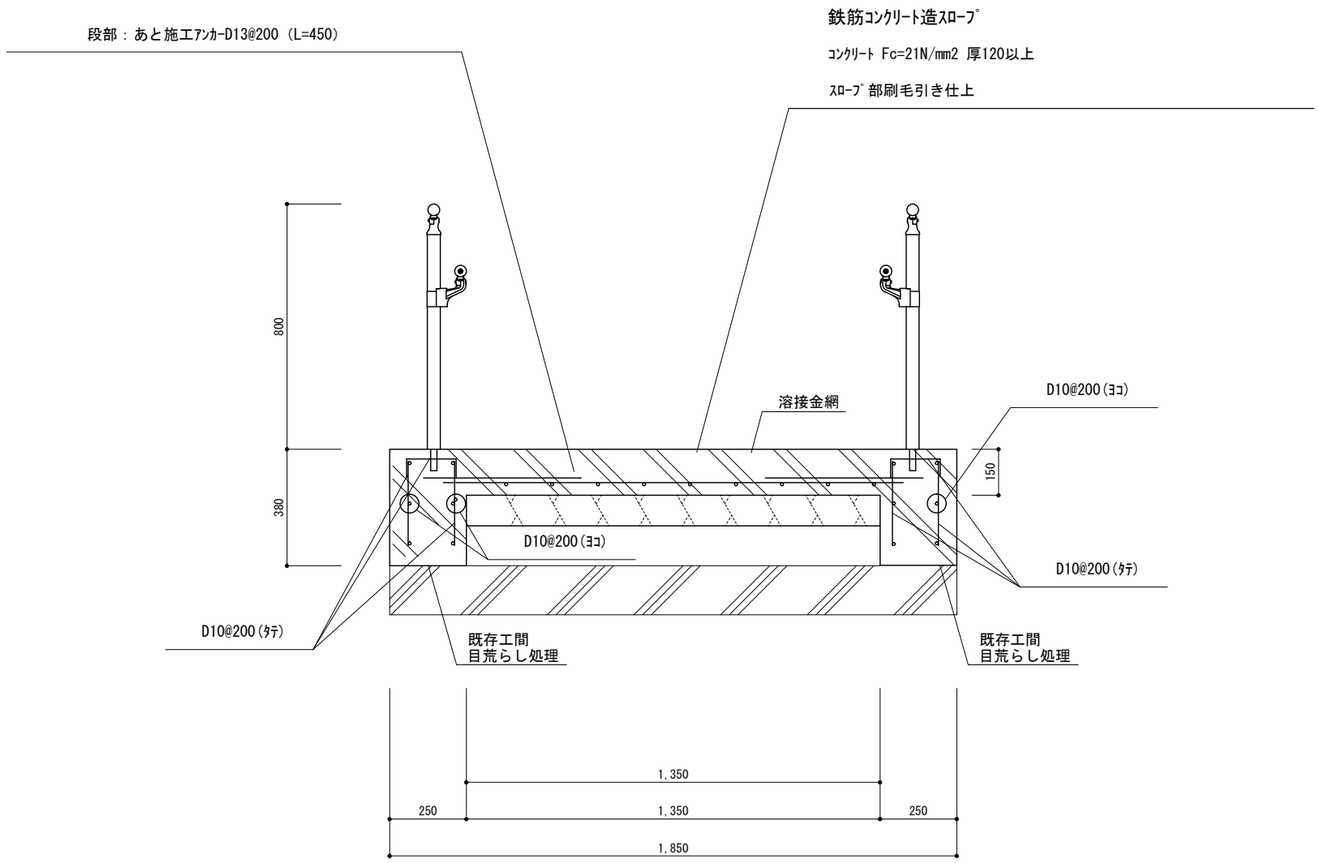


# B-B’ 断面詳細図【参考】S=1/20

| 市川市教育振興部教育施設課<br>市川市　八幡1丁目1番1号 | 部長 | 次長 | 課長 | 主幹 | 担当 | 担当 | 特記事項 | 件名 | 施行場所 | 図面名称 | 縮尺 | 図面番号 |
|---|---|---|---|---|---|---|---|---|---|---|---|---|
| | | | | | | | | 市川市立富美浜小学校外1校バリアフリー改修修繕<br>（市川市立新井小学校） | 市川市南行徳2丁目3番地1号<br>（市川市新井１丁目18番地13号） | 部分詳細図 | 図示 | 2-4 |

# 設　計　書

件名　　市川市立富美浜小学校外１校バリアフリー改修修繕

施行場所　　市川市南行徳2丁目3番1号外１箇所

（修繕価格　　）

本件は、以下のバリアフリー改修修繕を行うものです。

○ 市川市立富美浜小学校
　市川市南行徳2丁目3番1号

○ 市川市立新井小学校
　市川市新井1丁目18番13号

総括



| 名　　称 | 数　　量 | 単 位 | 金　　額 | 備　　考 |
|---|---|---|---|---|
| 市川市立富美浜小学校バリアフリー改修修繕 | 1 | 式 | | |
| 市川市立新井小学校バリアフリー改修修繕 | 1 | 式 | | |
| | | | | |
| 計 | | | | |
| | | | | |
| | | | | |
| 消費税（10%） | | | | |
| | | | | |
| | | | | |
| | | | | |
| | | | | |
| | | | | |
| | | | | |

# 市川市立富美浜小学校バリアフリー改修修繕　種目別内訳



| 名　　称 | 数　　量 | 単 位 | 金　　額 | 備　　考 |
|---|---|---|---|---|
| 直接修繕費 | 1 | 式 | | |
| 諸経費 | 1 | 式 | | |
| | | | | |
| 計 | | | | |
| | | | | |
| | | | | |
| | | | | |
| | | | | |
| | | | | |
| | | | | |
| | | | | |
| | | | | |
| | | | | |
| | | | | |

# 市川市立富美浜小学校バリアフリー改修修繕　科目別内訳



直接修繕費

| 名　　称 | 数　　量 | 単 位 | 金　　額 | 備　　考 |
|---|---|---|---|---|
| A ブロック組立式スロープ① | 1 | 式 | | |
| B ブロック組立式スロープ② | 1 | 式 | | |
| C ブロック組立式スロープ③ | 1 | 式 | | |
| 計 | | | | |
| | | | | |
| | | | | |
| | | | | |
| | | | | |
| | | | | |
| | | | | |
| | | | | |
| | | | | |
| | | | | |
| | | | | |

直接修繕費　　A ブロック組立式スロープ①

| 名　　称 | 摘　　要 | 数　　量 | 単 位 | 単　　価 | 金　　額 | 備　　考 |
|---|---|---|---|---|---|---|
| ﾌﾞﾛｯｸ組立式<br>ｽﾛｰﾌﾟ① | ﾌﾗｯﾄﾀｲﾙｽﾛｰﾌﾟ<br>W1250xD2000xH160<br>ﾀｲﾙ間固定用ﾛｯｸ、床ｱﾝｶｰ固定共 | 1 | 式 | | | |
| 同上組立設置費 | 運搬費含む | 1 | 式 | | | |
| 計 | | | | | | |
| | | | | | | |
| | | | | | | |
| | | | | | | |
| | | | | | | |
| | | | | | | |
| | | | | | | |
| | | | | | | |
| | | | | | | |
| | | | | | | |
| | | | | | | |
| | | | | | | |

直接修繕費　　B ブロック組立式スロープ②

| 名　　称 | 摘　　要 | 数　　量 | 単 位 | 単　　価 | 金　　額 | 備　　考 |
|---|---|---|---|---|---|---|
| ﾌﾞﾛｯｸ組立式<br>ｽﾛｰﾌﾟ② | 標準ﾀｲﾙｽﾛｰﾌﾟ<br>W1250xD1375xH130<br>ﾀｲﾙ間固定用ﾛｯｸ、床ｱﾝｶｰ固定共 | 1 | 式 | | | |
| 同上組立設置費 | 運搬費含む | 1 | 式 | | | |
| 計 | | | | | | |
| | | | | | | |
| | | | | | | |
| | | | | | | |
| | | | | | | |
| | | | | | | |
| | | | | | | |
| | | | | | | |
| | | | | | | |
| | | | | | | |
| | | | | | | |
| | | | | | | |

直接修繕費　　C ブロック組立式スロープ③

| 名　　称 | 摘　　要 | 数　　量 | 単 位 | 単　　価 | 金　　額 | 備　　考 |
|---|---|---|---|---|---|---|
| ﾌﾞﾛｯｸ組立式<br>ｽﾛｰﾌﾟ ③ | 標準ﾀｲﾙｽﾛｰﾌﾟ<br>W1250xD1250xH110<br>ﾀｲﾙ間固定用ﾛｯｸ、床ｱﾝｶｰ固定共 | 1 | 式 | | | |
| 同上組立設置費 | 運搬費含む | 1 | 式 | | | |
| 計 | | | | | | |
| | | | | | | |
| | | | | | | |
| | | | | | | |
| | | | | | | |
| | | | | | | |
| | | | | | | |
| | | | | | | |
| | | | | | | |
| | | | | | | |
| | | | | | | |
| | | | | | | |

# 市川市立新井小学校バリアフリー改修修繕　種目別内訳



| 名　　称 | 数　　量 | 単 位 | 金　　額 | 備　　考 |
|---|---|---|---|---|
| 直接修繕費 | 1 | 式 | | |
| 諸経費 | 1 | 式 | | |
| | | | | |
| 計 | | | | |
| | | | | |
| | | | | |
| | | | | |
| | | | | |
| | | | | |
| | | | | |
| | | | | |
| | | | | |
| | | | | |
| | | | | |

# 市川市立新井小学校バリアフリー改修修繕　科目別内訳

直接修繕費

| 名　　称 | 数　　量 | 単 位 | 金　　額 | 備　　考 |
|---|---|---|---|---|
| A 鉄筋コンクリート造スロープ① | 1 | 式 | | |
| 計 | | | | |
| | | | | |
| | | | | |
| | | | | |
| | | | | |
| | | | | |
| | | | | |
| | | | | |
| | | | | |
| | | | | |
| | | | | |
| | | | | |
| | | | | |
| | | | | |

直接修繕費　　A 鉄筋コンクリート造スロープ①

| 名　称 | 摘　要 | 数　量 | 単 位 | 単　価 | 金　額 | 備　考 |
|---|---|---|---|---|---|---|
| 仮設工事 | B型バリケード　30m H=1,800<br>養生<br>整理清掃片付け | 1 | 式 | | | |
| 遣方・墨出し | | 1 | 式 | | | |
| コンクリート舗装撤去 | ｺﾝｸﾘｰﾄ 厚さ100　6.4㎡<br>集積､積込み共 ﾊﾞｯｸﾎｳ0.1m3<br>カッター入れ10.4m共<br>汚泥処理共<br>発生材処分費、運搬費共<br>スロープ施工部分目荒らし共 | 1 | 式 | | | |
| 階段ﾉﾝｽﾘｯﾌﾟ撤去（カッター入別、集積共)(手間) | 3.8m程度 | 1 | 式 | | | |
| 埋戻し(A種) | 2.6㎥程度 | 1 | 式 | | | |
| 砂利地業 | 再生ｸﾗｯｼｬﾗﾝ　1.5㎥程度 | 1 | 式 | | | |
| あと施工アンカー | 横向き　差し筋アンカーD10＊450<br>階段ｽﾛｰﾌﾟ部分　9本 | 1 | 式 | | | |
| 鉄筋ｺﾝｸﾘｰﾄ用異形棒鋼 | JIS G3112 SD295　D10<br>0.05t程度 | 1 | 式 | | | |
| 溶接金網 | 6*100*100　14㎡程度<br>横向き　差し筋アンカーD13＊450<br>約110本共 | 1 | 式 | | | |
| 鉄筋加工組立 | 小型構造物<br>0.5t程度 | 1 | 式 | | | |
| 鉄筋運搬費 | 4ｔ車　30km程度<br>0.5t程度 | 1 | 式 | | | |
| 型枠（複合合板）（材工共) | 普通合板型枠　脱型共<br>8.3㎡程度<br>手摺用　ｽﾘｰﾌﾞ材工共 | 1 | 式 | | | |
| 型枠運搬費 | 4ｔ車　30km程度 往復<br>8.3㎡程度 | 1 | 式 | | | |

直接修繕費　　A 鉄筋コンクリート造スロープ①

| 名　称 | 摘　要 | 数　量 | 単 位 | 単　価 | 金　額 | 備　考 |
|---|---|---|---|---|---|---|
| 普通コンクリート<br>（材料）<br>側部分 | 千葉西部地区　21N/mm2<br>ｽﾗﾝﾌﾟ18cm　強度補正＋6N/mm2<br>0.62㎥程度 | 1 | 式 | | | |
| ｺﾝｸﾘｰﾄ打設手間<br>側部分 | ﾎﾟﾝﾌﾟ打設　打設手間　圧送費<br>0.62㎥程度 | 1 | 式 | | | |
| 普通コンクリート<br>（材料）<br>ｽﾛｰﾌﾟ部分 | 千葉西部地区　21N/mm2<br>ｽﾗﾝﾌﾟ18cm　強度補正＋6N/mm2<br>1.94㎥程度 | 1 | 式 | | | |
| ｺﾝｸﾘｰﾄ打設手間<br>ｽﾛｰﾌﾟ部分 | ﾎﾟﾝﾌﾟ打設　打設手間　圧送費<br>1.94㎥程度 | 1 | 式 | | | |
| アルミ製手摺<br>（材工共） | H800 ｱﾙﾐ形材<br>①L100+4800+100（内外側）<br>②L100+3195+100（外側）L1001195+100（内側） | 1 | 式 | | | |
| | ｱﾝｶｰ柱ﾀｲﾌﾟ（柱ｶﾊﾞｰ）、ｱﾙﾐ手摺φ38<br>ﾄｯﾌﾟﾋﾞｰﾑ2段、端部Rｷｬｯﾌﾟ | | | | | |
| 鉄骨嵩上げ<br>（材工共） | 鋼材費 202kg　錆止めOP<br>ボルト費　取付工事費<br>酸素ガス消耗品 | 1 | 式 | | | |
| | 工場加工費　運搬費<br>仕上げ塗装費 | | | | | |
| 折板張替3スパン<br>（材工共） | 折板撤去<br>新規折板 600タイプ88型 0.6 L2900 11枚<br>タイトフレーム　22個 | 1 | 式 | | | |
| | 取合いカバー　カラー鋼板2000×H500　1枚<br>軒樋　PC50 ミルクホワイト L2000<br>縦樋　丸60 ミルクホワイト 1か所 | | | | | |
| | 施工費<br>撤去材運搬費 2t<br>撤去材処分費 0.6㎥ | | | | | |
| | | | | | | |
| | | | | | | |
| | | | | | | |

直接修繕費　　A 鉄筋コンクリート造スロープ①

| 名　称 | 摘　要 | 数　量 | 単 位 | 単　価 | 金　額 | 備　考 |
|---|---|---|---|---|---|---|
| 側溝撤去 | 側溝撤去<br>運搬費<br>処分費 | 1 | 式 | | | |
| 暗渠新設 | 240*240*2000　2個<br>設置費共 | 1 | 式 | | | |
| 側溝清掃 | 普通作業員5人程度 | 1 | 式 | | | |
| 計 | | | | | | |
| | | | | | | |
| | | | | | | |
| | | | | | | |
| | | | | | | |
| | | | | | | |
| | | | | | | |
| | | | | | | |
| | | | | | | |
| | | | | | | |
| 計 | | | | | | |