修　繕　仕　様　書

1. 件　　名　市川市立大柏小学校擁壁改修修繕
2. 施行場所　市川市大野町２丁目１８７７番地
3. 施行期間　令和８年１２月１１日　から　令和９年３月２３日　まで
4. 修繕内容　市川市立大柏小学校の擁壁改修修繕を行うもの
　　・練積造擁壁隅角部ｺﾝｸﾘｰﾄ擁壁 撤去・新設、その他附帯改修一式

［工程関係］

5. 作業時間は、原則午前８時半から午後５時までとするが、工程上やむを得ない場合は、学校側と協議し、調整しなければならない。
6. 主たる騒音の出る修繕は、学校運営に支障のない日に行うこととするが、やむを得ない場合は学校側と協議し、日時を調整しなければならない。
7. 現場の作業は卒業式前までに完了しなければならない。

［安全対策関係］

8. 施行エリアに面する市道において、下水道整備工事「市川第４－３処理分区汚水管渠布設工事（R0812 工区)」(契約期間：令和８年１０月２日～令和９年７月３０日）を実施することから、工程及び安全対策等について、受注者と協議・調整をすること。
9. 施行エリアは市道に面しており、かつ通学動線であることから、施行エリアと十分に区画し、交通誘導員を配置するなど、安全対策を行うこと。
10. 通行人及び通行車両の通行に支障のないようにすること。
11. 学校施設であり、児童・生徒、職員等が居ながらの施工であることに配慮し、児童等の安全対策に十分配慮しなければならない
12. 資機材の搬出入時においては、児童の活動時間を考慮した上で、交通誘導員を配置し車両通行時は必ず誘導を行う他、十分な安全対策を講じること。

［施工関係］

13. 受注者は、施工前・施工後の状況が対照できるように写真撮影しなければならない。

また、施工後外部から明視できなくなる箇所については、施工状況が明確に確認できるように撮影しなければならない。

14. 受注者は、施工材料等の品質管理を行わなければならない。
15. 受注者は、施工現場において発生した物件を取りまとめて保管し、その処理については監督職員の指示を受けなくてはならない。
16. 受注者は、常に安全対策に留意し、労働安全衛生規則等に定める現場管理を行うと共に、その他の関係法令に対しても十分留意し、事故の未然防止に努めなければならない。
17. 受注者の判断において、施工現場が危険なため立ち入りを禁止する必要がある場合は、予め監督職員の承諾を受け、その区域を適切に防護すると共に、立ち入り禁止標示の処理を講じなければならない。
18. 前各号に定める場合の他、施工中は必要に応じて監督職員が指示する現場管理を行わなければならない。
19. 本契約の施工において疑義が生じた場合には、双方協議のうえ履行すること。
20. 受注者は、作業の実施にあたり、第三者に損害を及ぼしたときは、その損害を賠償するものとする。
21. その他ここに定めのない次項については、その都度、発注者・受注者間で協議する。

［情報セキュリティ対策関係］

22. 受託者（受注者）は、作業を実施するに当たり、情報セキュリティの取扱いについては、契約約款別記「情報セキュリティ取扱特記事項」を遵守しなければならない。

［提出書類関係］

23. 提出書類については、以下の通り、監督職員と協議の上、作成し、提出すること。

・実施工程表

・施工図、製作図

・出荷証明書及び納品書

・保証書

・施工記録写真

・施工完成写真

・組織表

・建設廃棄物処理委託契約書及び産業廃棄物管理票（マニュフェスト）

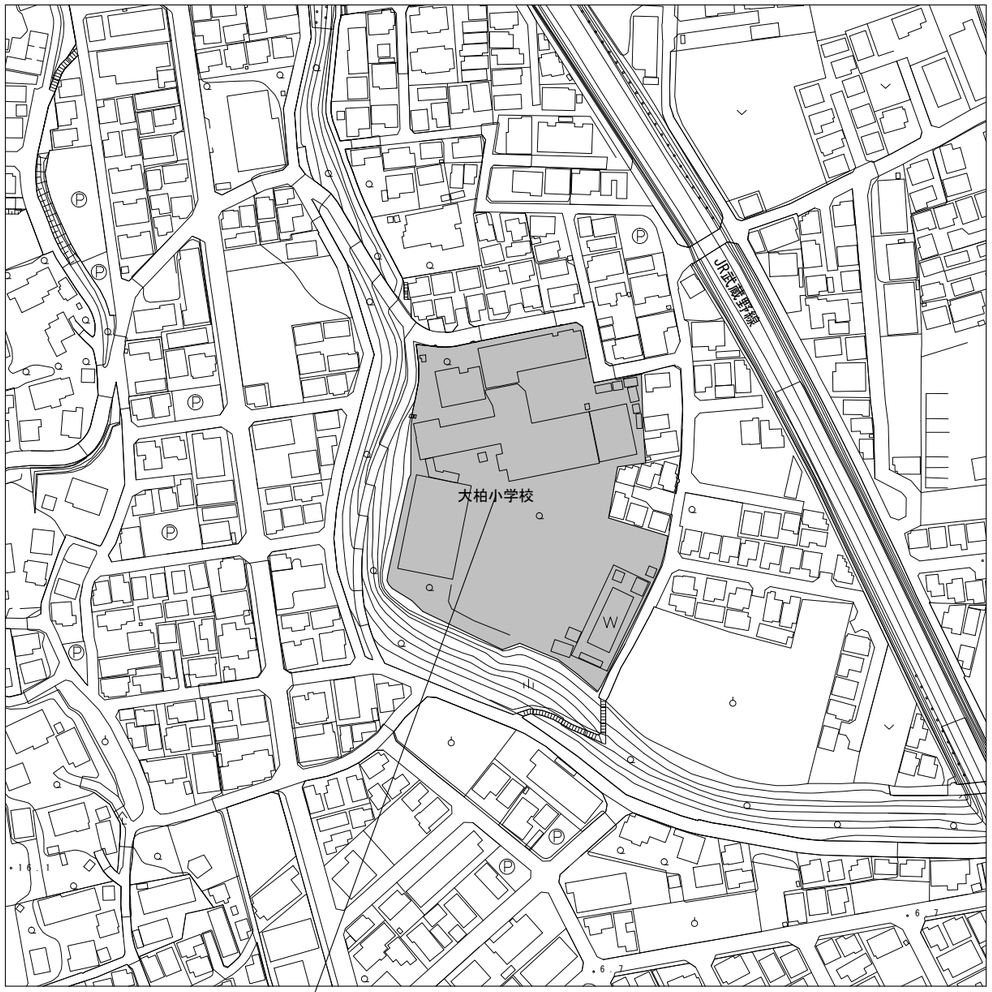

施行場所：市川市立大柏小学校
市川市大野町2丁目1877番地

案内図　縮尺：1/2500

本修繕は、市川市立大柏小学校の擁壁改修修繕を行うもの

修　繕　概　要　：　練積造擁壁隅角部ｺﾝｸﾘｰﾄ擁壁　撤去・新設、その他附帯改修一式

1．歩行者用通路幅を確保（歩行者用ﾏｯﾄを敷設）すること。
2．現場着手前に道路使用許可申請手続きを行うこと。
3．側溝撤去時においても雨水排水を仮設により排水可能な状態とすること。
4．擁壁撤去後は土砂が流出しないように仮設防護柵（土留め）を講じること。

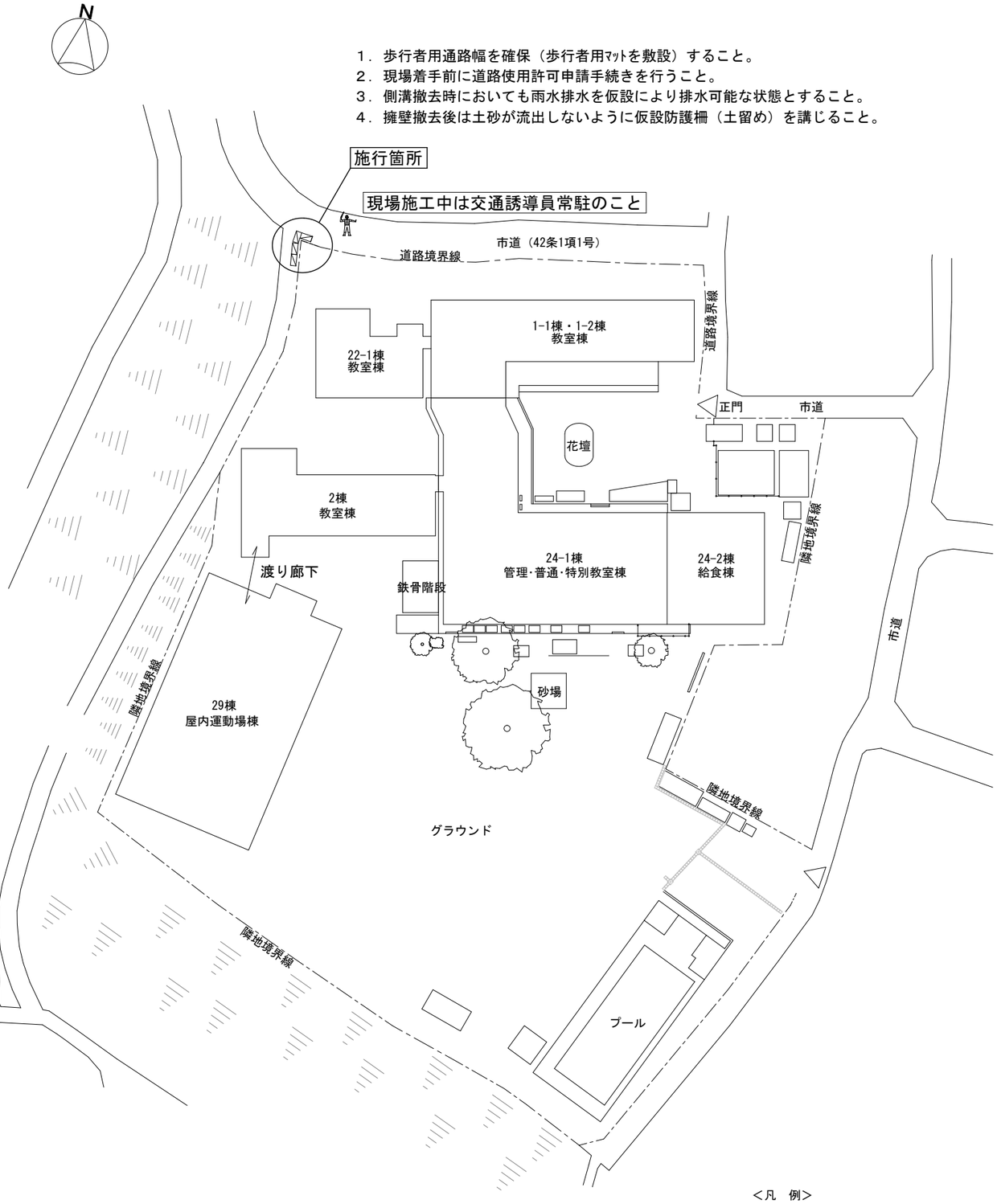

配置図　縮尺：1/800

＜凡　例＞
：交通誘導員
：くさび緊結式足場（幅900）

市川市教育振興部教育施設課 市川市　八幡1丁目1番1号	部　長	次　長	課　長	主　幹	担　当	担　当	特記事項	件　名	施行場所	図面名称	縮　尺	図面番号
								市川市立大柏小学校擁壁改修修繕	市川市大野町2丁目1877番地	案内図・配置図	図示	1

改修前平面詳細図　縮尺：1/50

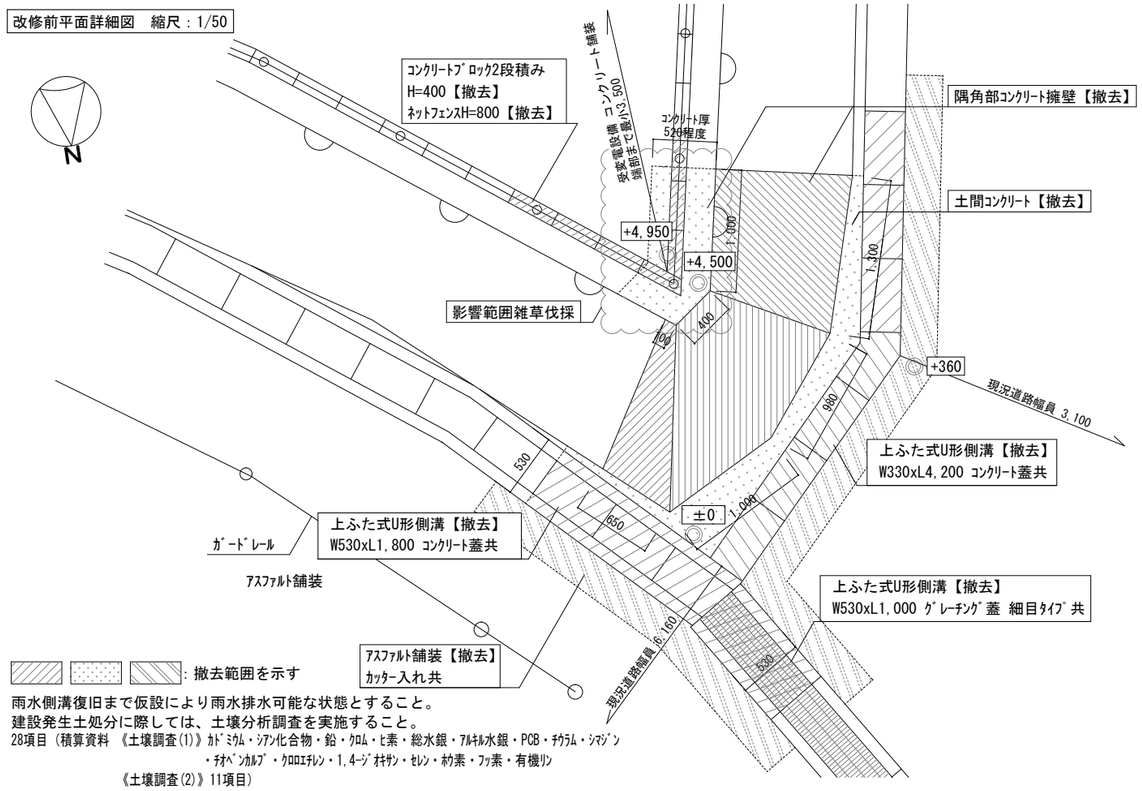

：撤去範囲を示す

雨水側溝復旧まで仮設により雨水排水可能な状態とすること。
建設発生土処分に際しては、土壌分析調査を実施すること。
28項目（積算資料 《土壌調査(1)》ｶﾄﾞﾐｳﾑ・ｼｱﾝ化合物・鉛・ｸﾛﾑ・ﾋ素・総水銀・ｱﾙｷﾙ水銀・PCB・ﾁｳﾗﾑ・ｼﾏｼﾞﾝ
・ﾁｵﾍﾞﾝｶﾙﾌﾞ・ｸﾛﾛｴﾁﾚﾝ・1,4-ｼﾞｵｷｻﾝ・ｾﾚﾝ・ﾎｳ素・ﾌｯ素・有機ﾘﾝ
《土壌調査(2)》11項目）

改修後平面詳細図　縮尺：1/50

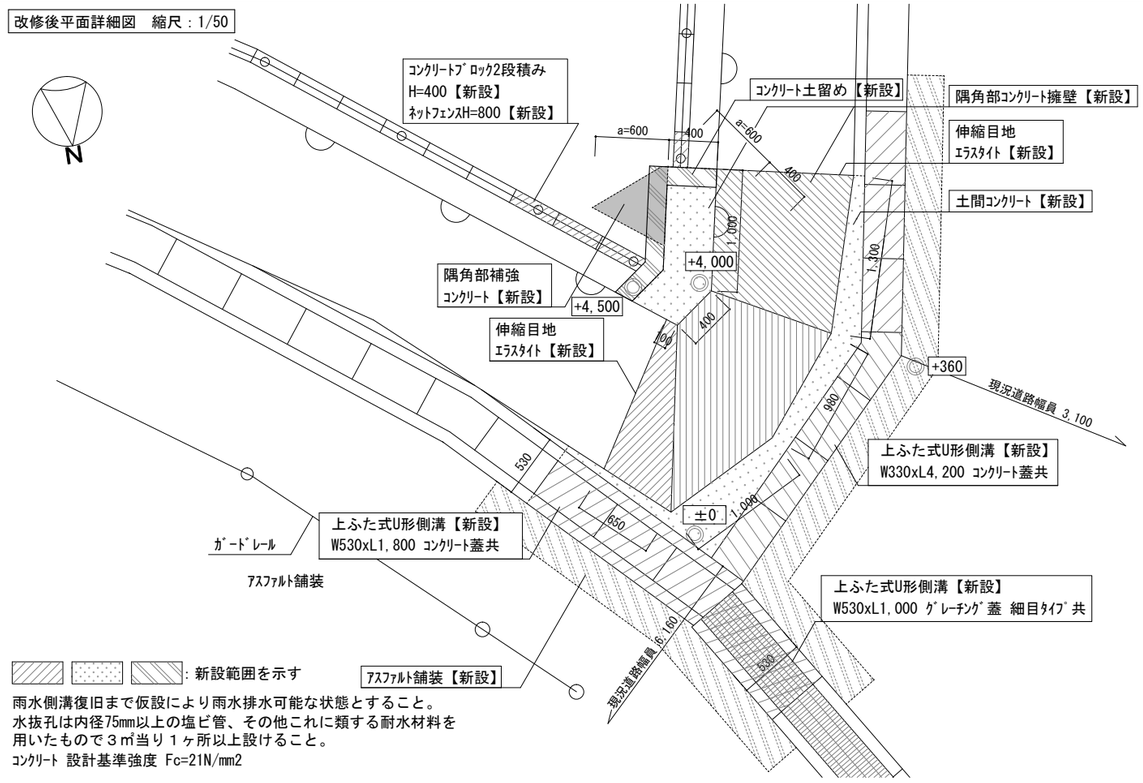

：新設範囲を示す

雨水側溝復旧まで仮設により雨水排水可能な状態とすること。
水抜孔は内径75mm以上の塩ビ管、その他これに類する耐水材料を
用いたもので３㎡当り１ヶ所以上設けること。
ｺﾝｸﾘｰﾄ 設計基準強度 Fc=21N/mm2

（参考）改修前断面詳細図　縮尺：1/50

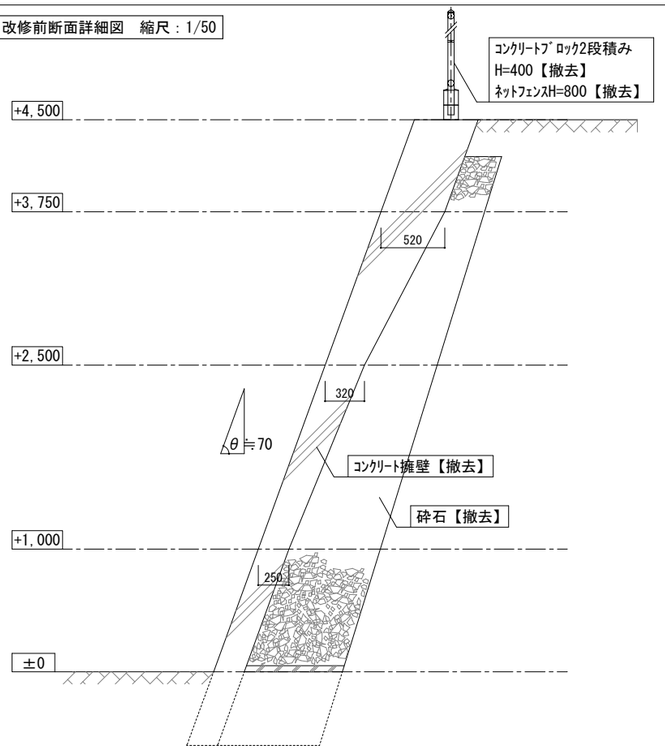

改修後断面詳細図　縮尺：1/50

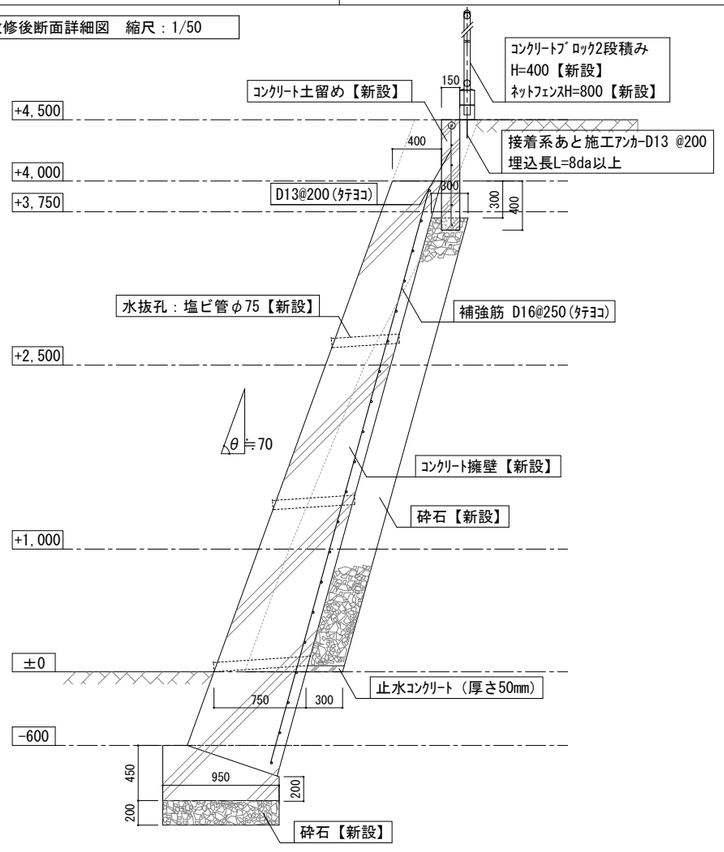

部分詳細図

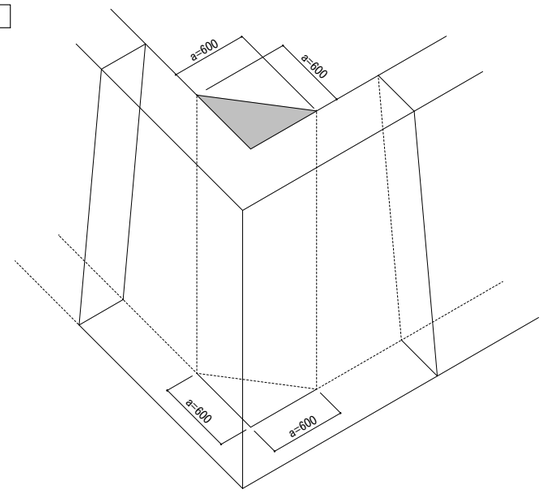

（参考）隅角部補強立体図 縮尺：N.S

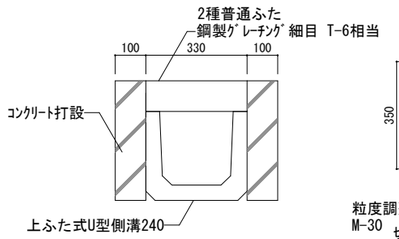

上ふた式U型側溝 詳細図 縮尺：1/20

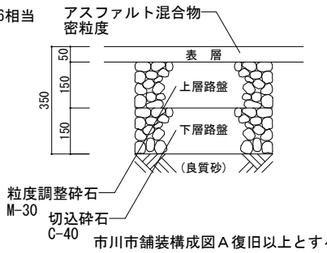

市川市舗装構成図Ａ復旧以上とする。

ｱｽﾌｧﾙﾄ舗装 詳細図 縮尺：1/20

市川市教育振興部教育施設課 市川市　八幡1丁目1番1号	部長	次長	課長	主幹	担当	担当	特記事項	件名	施行場所	図面名称	縮尺	図面番号
								市川市立大柏小学校擁壁改修修繕	市川市大野町2丁目1877番地	詳細図	図示	2

内　訳　書

件名　　市川市立大柏小学校擁壁改修修繕

施行場所　　市川市大野町２丁目１８７７番地

（修繕価格　　）

本件は、市川市立大柏小学校の擁壁改修修繕を行うものです。

【修繕概要】
○ 練積造擁壁隅角部ｺﾝｸﾘｰﾄ擁壁 撤去・新設、その他附帯改修一式

市川市立大柏小学校擁壁改修修繕　種目別内訳

名　　称	数　　量	単 位	金　　額	備　　考
直接修繕費	1	式		
諸経費	1	式		
計				
修繕価格				
消費税(10%)				
計				

直接修繕費

名　　称	数　　量	単 位	金　　額	備　　考
仮設	1	式		
施設撤去	1	式		
土工	1	式		
擁壁	1	式		
舗装・排水	1	式		
発生材処分	1	式		
計				

直接修繕費　仮設

名　称	摘　要	数　量	単位	単　価	金　額	備　考
仮設	ｶﾞｰﾄﾞﾌｪﾝｽ 養生 整理清掃後片付け	1	式			
	歩行者用通路ﾏｯﾄ くさび緊結式足場（幅900） 仮設防護柵（土留め）					
	交通誘導員B 45人 道路使用許可申請手続き 仮設雨水排水側溝					
計						

直接修繕費　施設撤去

名　称	摘　要	数　量	単位	単　価	金　額	備　考
擁壁撤去	ｺﾝｸﾘｰﾄ 4.8m3 擁壁両端ｶｯﾀｰ入れ共 裏込砕石撤去共	1	式			
	集積、積込み共					
ｺﾝｸﾘｰﾄﾌﾞﾛｯｸ 撤去	H=400mm L=2.7m 集積、積込み共	1	式			
既存ﾈｯﾄﾌｪﾝｽ 撤去	H=800mm L=2.7m 集積、積込み共	1	式			
雑草 伐採・伐根	集積、積込み共	1	式			
土間ｺﾝｸﾘｰﾄ 撤去	0.9㎡ 集積、積込み共	1	式			
ｱｽﾌｧﾙﾄ舗装 撤去	2.7㎡ ｶｯﾀｰ入れ、集積、積込み共	1	式			
U形側溝撤去	上ぶた式U形側溝 W330xL(1800+1000+4200) ｺﾝｸﾘｰﾄ土留め撤去共	1	式			
	ｺﾝｸﾘｰﾄ蓋、ｸﾞﾚｰﾁﾝｸﾞ蓋共					
計						

直接修繕費　土工

名　称	摘　要	数　量	単位	単　価	金　額	備　考
根切り	9.6m3 土工機械運転 ﾊﾞｯｸﾎｳ0.13m3	1	式			
埋戻し	発生土 5.3m3 土工機械運転 ﾊﾞｯｸﾎｳ0.13m3	1	式			
土壌分析	28項目 試料採取費共	1	式			
建設発生土 運搬・処分	4.3m3	1	式			
計						

直接修繕費　擁壁

名　称	摘　要	数　量	単位	単　価	金　額	備　考
擁壁基礎新設	再生砕石 転圧含む 型枠（材工）4.1㎡、型枠運搬費共 ｺﾝｸﾘｰﾄ打設（材工）	1	式			
	21N/mm2 ｽﾗﾝﾌﾟ15cm 1.3m3 構造体強度補正+6N/mm2 ※28日強度試験共					
擁壁新設	型枠（材工）27.0㎡、型枠運搬費共 異形棒鋼 SD295 D16 214kg 鉄筋加工組立、鉄筋運搬費共	1	式			
	ｺﾝｸﾘｰﾄ打設（材工） 21N/mm2 ｽﾗﾝﾌﾟ15cm 7.9m3 構造体強度補正+6N/mm2					
	※28日強度試験共 打放し面補修 B種 ｺｰﾝ処理含む 隅角部補強ｺﾝｸﾘｰﾄ打設含む 1.0m3					
	裏込砕石 3.1m3 止水ｺﾝｸﾘｰﾄ 18N/mm2 ｽﾗﾝﾌﾟ15cm 水抜き孔（硬質ﾎﾟﾘ塩化ﾋﾞﾆﾙ管75A）					
	9か所 擁壁両端伸縮目地（ｴﾗｽﾀｲﾄ）					
ｺﾝｸﾘｰﾄ土留め	型枠（材工）3.1㎡、型枠運搬費共 異形棒鋼 SD295 D13 38.1kg 鉄筋加工組立、鉄筋運搬費共	1	式			
	ｺﾝｸﾘｰﾄ打設（材工） 21N/mm2 ｽﾗﾝﾌﾟ15cm 1m3未満 構造体強度補正+6N/mm2					
	※28日強度試験不要 打放し面補修 B種 ｺｰﾝ処理含む					
ｺﾝｸﾘｰﾄﾌﾞﾛｯｸ積み	H=400 接着系あと施工ｱﾝｶｰ D13 @200 下向き 9本	1	式			
ﾈｯﾄﾌｪﾝｽ	H=800 A型 網目φ3.2 56mm	1	式			
計						

直接修繕費　舗装・排水

名　称	摘　要	数　量	単位	単　価	金　額	備　考
ｱｽﾌｧﾙﾄ舗装 （材工）	A-5-15 再生密粒 2.7㎡ 路床整正、路盤材締固め共 上層路盤 粒度調整砕石 M-30	1	式			
	下層路盤 切込砕石 C-40					
土間ｺﾝｸﾘｰﾄ （材工）	18N/mm2 ｽﾗﾝﾌﾟ15cm 1m3未満 ※28日強度試験不要 溶接金網 φ6 150x150mm共	1	式			
U形側溝新設	上ぶた式U形側溝240 W330xL(1800+1000+4200) ｺﾝｸﾘｰﾄ蓋 2種普通ふた	1	式			
	鋼製ｸﾞﾚｰﾁﾝｸﾞ蓋 細目T-6相当 ｺﾝｸﾘｰﾄ土留め新設共					
計						

市川市立大柏小学校擁壁改修修繕　細目別内訳

直接修繕費　　発生材処分

名　　称	摘　　要	数　　量	単 位	単　　価	金　　額	備　　考
発生材運搬	集積共	1	式			
発生材処分	ｱｽﾌｧﾙﾄｶｯﾀｰによる建設汚泥 処分費共	1	式			
計						